# „ROTARY“-VERSCHLUSSSYSTEME

## DAS SYSTEM: EINE EINZIGARTIGE, KOMPLETTE „ROTARY - VERSCHLUSSLÖSUNG

**Bei der Auswahl eines „Rotary“ -Verschlusssystems für den Fernzugriff ist es wichtig, eine Lösung zu wählen, die aus drei verschiedenen Komponenten besteht: dem “Rotary”-Verschlusssystem, dem Bowdenzug und dem Betätigungselement. Southco’s „Rotary“ -Verschlusssystem verwendet diese drei Komponenten, um eine manuelle Fernbetätigung zu ermöglichen, die sich für die Anforderungen zahlreicher verschiedener Einsatzbereiche eignet.**

**Zur Bedienung des Systems löst der Endnutzer einfach die Betätigung aus, und der verbundene Bowdenzug aktiviert den „Rotary“ -Verschluss, der die Tür oder Klappe öffnet. Das Schließen der Tür durch Zudrücken ist genauso einfach.**

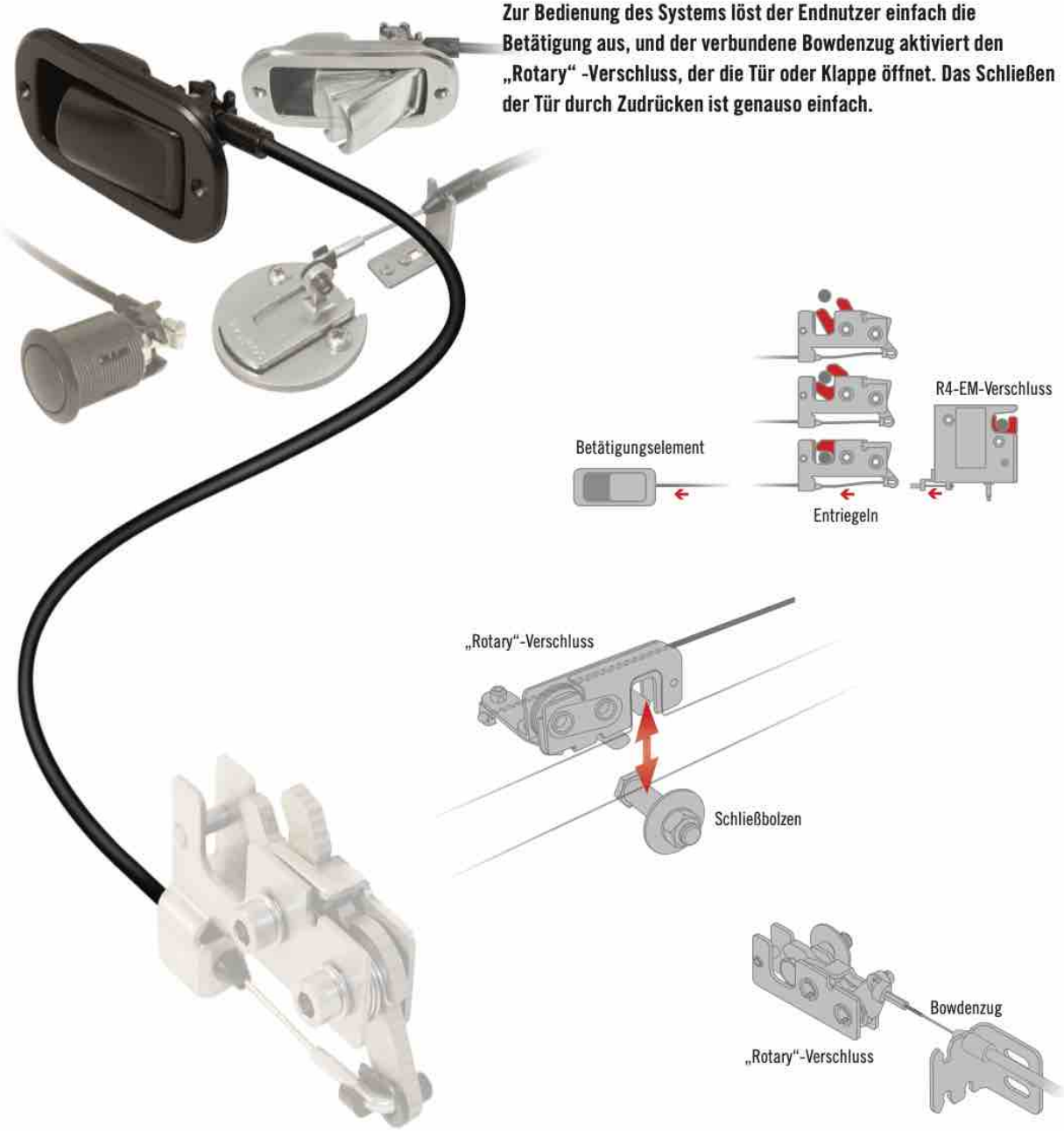

## „ROTARY“ -VERSCHLÜSSE

Seiten 256–263

**Southco bietet eine umfassende Produktpalette an robusten, verdeckten Verschlüssen an.**

- Optionen für den elektronischen und manuellen Zugang
- In vier verschiedenen Größen verfügbar
- Die robuste Stahlbauweise garantiert eine verlässliche Funktion; optional in Edelstahl erhältlich
- Schwere Ausführungen sind mit den FMVSS-Standards konform
- Zweistufiges Einrasten für zusätzlichen Schutz vor fehlerhaftem Schließen

## BETÄTIGUNGSELEMENT

Seiten 264–271

**Betätigungselemente sind in einer großen Vielfalt an Ausführungen, Werkstoffen und Oberflächenvergütungen für die Innen- und Außenanwendung verfügbar.**

- Optional mit oder ohne Schloss
- Einpunkt- und Mehrpunkt-Betätigung
- In Kombination mit Southco's Elektronischen Verschlusslösungen für die manuelle Notöffnung geeignet

## BOWDENZÜGE UND MONTAGETEILE

Seiten 272–275

**Bowdenzüge werden verwendet, um die Betätigungen mit dem Verschluss zu verbinden und die Entriegelung des Verschlusses zu ermöglichen.**

- Eignung für geradlinige und komplex geleitete Anwendungen
- Flexible Montageteile für verschiedenartige Anwendungen

# „Rotary"-Verschlusssysteme

## Übersicht der „Rotary"-Schnappriegelverschlüsse

Southco bietet eine vollständige Produktlinie – bestehend aus den „Rotary"-Schnappriegelverschlüssen, Betätigungselementen und Bowdenzügen für unterschiedliche Belastungen in verschiedenen Größen – an, welche eine direkte oder Fernbetätigung sowie die Einbindung in Mehrpunkt-Verriegelungen gestatten:

Mit der Konformität zur Prüfvorschrift FMVSS-206 bietet die Serie R4-50 alle Sicherheiten im Passagierbereich von Kraftfahrzeugen.

Die Doppel-Schnappriegel der Serie R4-50 erfassen auch bei Toleranzen sicher den Schließbolzen.

Riegel und Schließbolzen aus gehärtetem Stahl gewährleisten einen zuverlässigen Langzeit-Betrieb auch in rauer Umgebung.

Ausführungen, die Zweistufig schließen, erfassen zuerst den Schließbolzen, um ihn dann sicher zu schließen – sie bieten Sicherheit bei niedrigen Schließkräften.

**„Rotary"-Verschlüsse**

**Einfacher Schnappriegel**

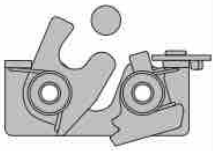

**Einstufiges Schließen**

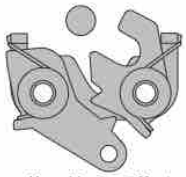

Verschluss geöffnet

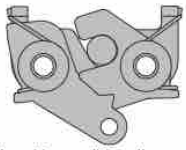

Verschluss vollständig geschlossen

**Doppel-Schnappriegel**

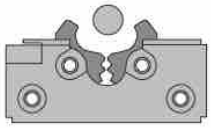

**Zweistufiges Schließen**

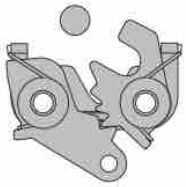

Verschluss geöffnet

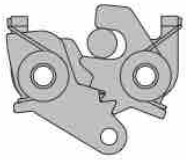

Verschluss teilweise geschlossen

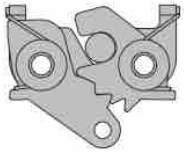

Verschluss vollständig geschlossen

Alle Maße in Millimeter, falls nicht anders angegeben

southco
CONNECT · CREATE · INNOVATE

# Produktklassenübersicht · „Rotary“-Verschlüsse und Betätigungselemente

| Betätigung | | Produktklasse | Bezeichnung | Mit/Ohne Dichtung | Mit/Ohne Zylinderschloss | Empfohlener „Rotary“-Verschluss | Seite |
|---|---|---|---|---|---|---|---|
| Einpunkt | | AC-15 | Aufliegende Montage | Mit Dichtung | Mit/ohne Zylinderschloss | Alle | 265 |
| | | AC-50 | Griff mit Druckauslösung | Ohne Dichtung | Ohne Schloss | Alle | 270 |
| | | AC-60 | Knebelgriff | Ohne Dichtung | Ohne Schloss | R4-10, R4-20, R4-30 | 268 |
| | | AC-70 | Kunststoff-Griffplatte (AC Betätigungselement für Bowdenzug) | Ohne Dichtung | Ohne Schloss | R4-10, R4-20, R4-30 | 268 |
| | | AC-75 | Aluminium-Griffplatte für Bowdenzug | Ohne Dichtung | Ohne Schloss | R4-10, R4-20, R4-30 | 269 |
| | | AC-80 | Drucktaste | Ohne Dichtung | Ohne Schloss | R4-10, R4-20, R4-30 | 269 |
| | | AC-M1 | Bündige Griffplatte | Ohne Dichtung | Mit/ohne Zylinderschloss | R4-10, R4-20, R4-30 | 271 |
| Mehrpunkt | | AC-10 | Betätigungselement für die bündige Montage | Mit Dichtung | Mit Schloss | Alle | 264 |
| | | AC-20 | Griffplatte | Mit Dichtung | Mit Schloss | Alle | — |
| | | AC-30 | Drucktaste | Mit Dichtung | Mit Schloss | Alle | 266 |
| | | AC-40 | Griffhebel mit Drucktaste | Mit Dichtung | Mit Schloss | Alle | 267 |
| | | R3-20 | Schnappverschluss | Mit Dichtung | Mit Schloss | Alle | 238 |
| | | 64-40 | Schnappverschluss | Ohne Dichtung | Mit Schloss | R4-10, R4-20, R4-30 | 250 |
| | | E5 | Schnappverschluss, Zweipunkt | Ohne Dichtung | Mit/ohne Zylinderschloss | R4-10, R4-20, R4-30 | 128 |



Alle Maße in Millimeter, falls nicht anders angegeben

# R4 „Rotary"-Schnappriegelverschluss

## Mikro · Verdeckt · Einstufig und Zweistufig

- **Ideal für Anwendungen mit Platzbegrenzung**
- **Kompatibel zu einer großen Auswahl an Betätigungselementen**
- **Integrierter Stoßdämpfer um Vibrationsgeräusche zu reduzieren**

### Werkstoff und Oberfläche

Stahl, verzinkt
304 Edelstahl, passiviert

### Festigkeitsrichtwerte

Grenzwert (Mittelwert):
2600 N

### Hinweise zur Installation

S. Seite 259

### Zubehör:

Bowdenzüge und Klammern
siehe Seiten 272-275

### Anmerkung

Elektromechanischer „Rotary"-Verschluss erhältlich, siehe Seite 23

### Einstufig - Handbetätigung, integrierter Stoßdämpfer

| Produktnummer | |
|---|---|
| Schließbolzen | R4-90-0521-10 |

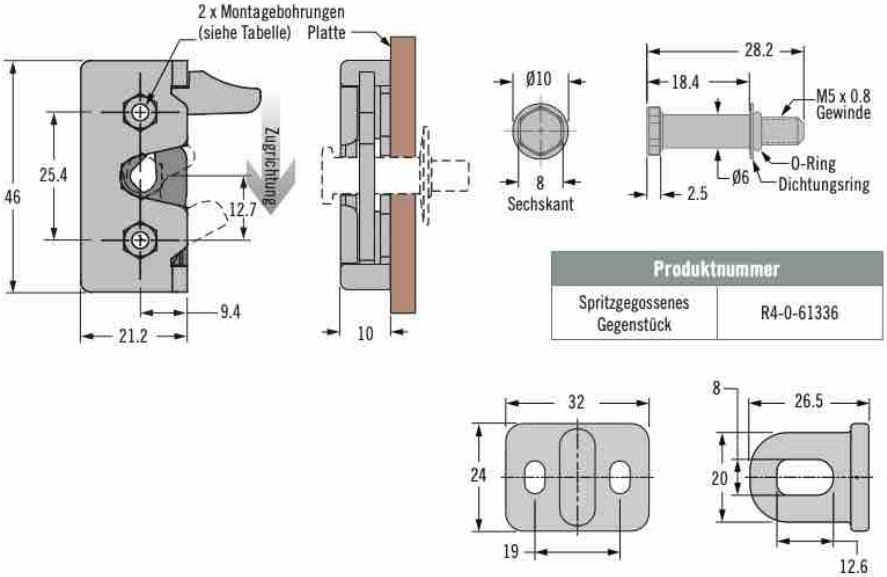


| Produktnummer | |
|---|---|
| Spritzgegossenes Gegenstück | R4-0-61336 |

### Zweistufig – Unten, integrierter Stoßdämpfer

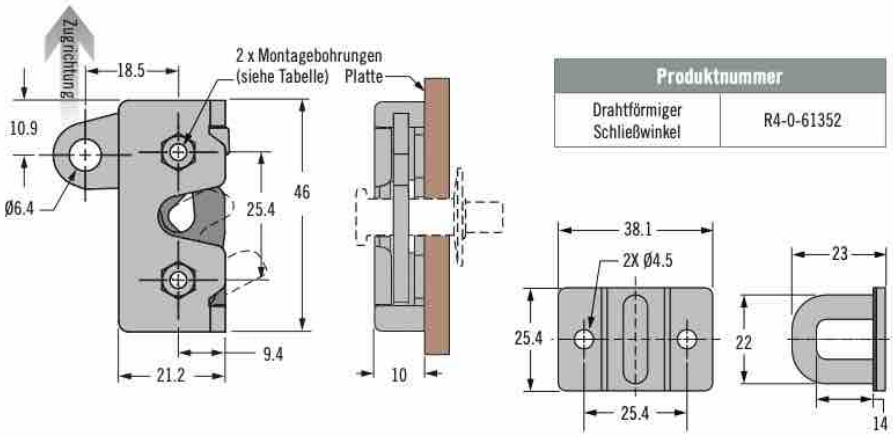


| Produktnummer | |
|---|---|
| Drahtförmiger Schließwinkel | R4-0-61352 |

### Bestimmen der Produktnummer

**S Stufe & Betätigung**
- **2** Einstufig
- **4** Zweistufig

**L Auslösehebel**
- **4** Handbetätigung
- **5** Unten

**R4 - 05 - S I - L 05 M**

**I Montageart**
- **0** 4.5 Bohrung
- **1** 8-32 Gewinde
- **2** M4 x 0,7 Gewinde

**M Werkstoff**
- **10** Stahl
- **20** Edelstahl

*Weitere Optionen erhältlich. Ausführliche Daten, Montageanleitungen und Produktnummern unter*

INFO CLIC www.southco.com/R4

Alle Maße in Millimeter, falls nicht anders angegeben

southco CONNECT · CREATE · INNOVATE

southco®
CONNECT · CREATE · INNOVATE

Alle Maße in Millimeter, falls nicht anders angegeben

*Weitere Optionen erhältlich. Ausführliche Daten, Montageanleitungen und Produktnummern unter*

INFO CLIC

# **R4** Schnappriegelverschluss

## Mini · Verdeckt · Einstufig und Zweistufig

- **Geeignet für Einpunkt- und Mehrpunkt-Verriegelungen**
- **Kompatibel mit einer großen Auswahl von Betätigungselementen**
- **Konform mit EN 45545-3 E60. Nur für die Standard Ausführung**
- **Ausührung mit integriertem Gummi-Puffer um Vibrationsgeräusche zu reduzieren**

**Einstufig - Rechtwinklig** (Auslösung links abgebildet)

**Ausführung mit integriertem Gummi-Puffer**
(Abmessungen mit der Standardversion identisch, außer für die abgebildeten abweichenden Werte)

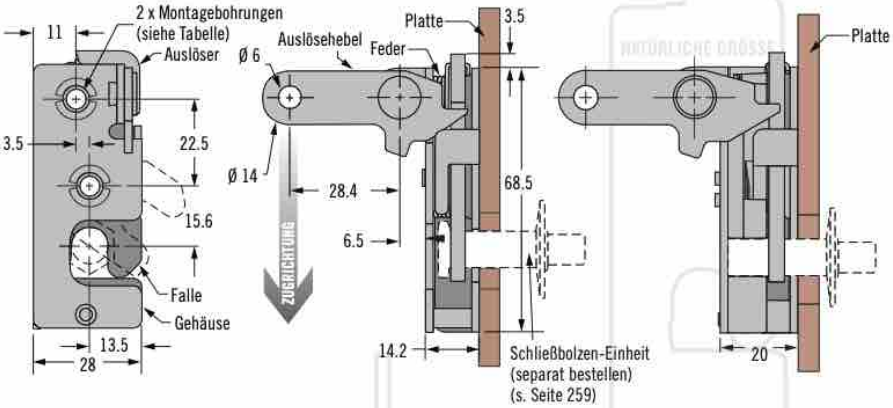


**Einstufig – In Reihe** (Auslösung links abgebildet)

**Ausführung mit integriertem Gummi-Puffer**
(Abmessungen mit der Standardversion identisch, außer für die abgebildeten abweichenden Werte)

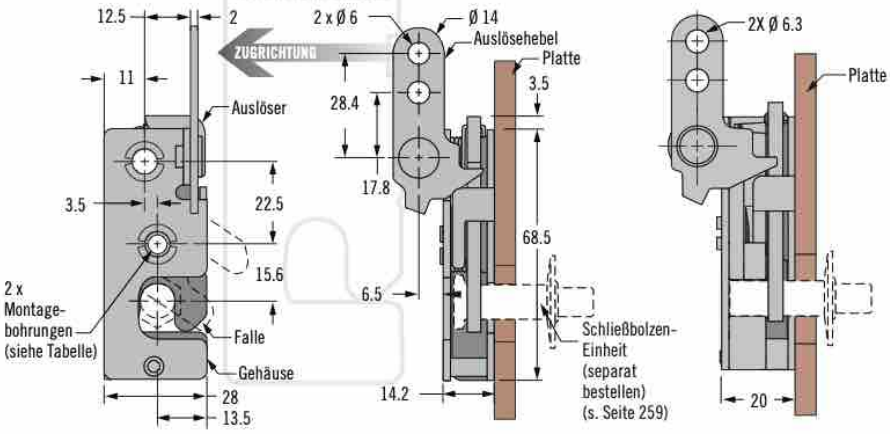


### Werkstoff und Oberfläche

Stahl, verzinkt
304 Edelstahl, passiviert

### Festigkeitsrichtwerte

Grenzwert (Mittelwert): 3600 N

### Hinweise zur Installation

S. Seite 259

### Zubehör

Schließbolzen, s. Seite 259

Bowdenzüge und Halterung
S. Seiten 272-275

### Hinweis

Elektromechanischer „Rotary"-Verschluss erhältlich, s. Seite 23

### Bestimmen der Produktnummer

**R4 - 10 - S I - L 0 B - M**

**S Stufe & Betätigung**
1 Einstufig, rechts
2 Einstufig, links
3 Zweistufig, rechts
4 Zweistufig, links

**L Auslösehebel**
1 Rechtwinklig
2 In Reihe

**I Montageart**
0 Ø7.2 Bohrung
1 1/4-20 Gewinde
2 M6 x 1 Gewinde

**B Grundausführung**
1 Standard
5 Version mit integriertem Gummi-Puffer

**M Werkstoff und Oberfläche**
10 Stahl
20 Edelstahl (Nur Einstufig)

*Weitere Optionen erhältlich. Ausführliche Daten, Montageanleitungen und Produktnummern unter*

INFO CLIC www.southco.com/R4

Alle Maße in Millimeter, falls nicht anders angegeben

southco CONNECT · CREATE · INNOVATE

# **R4** Schnappriegelverschluss

## Mini · Verdeckt · Einstufig und Zweistufig

### Einstufig – 2-Punkt-Auslösehebel

(Auslösung links abgebildet)

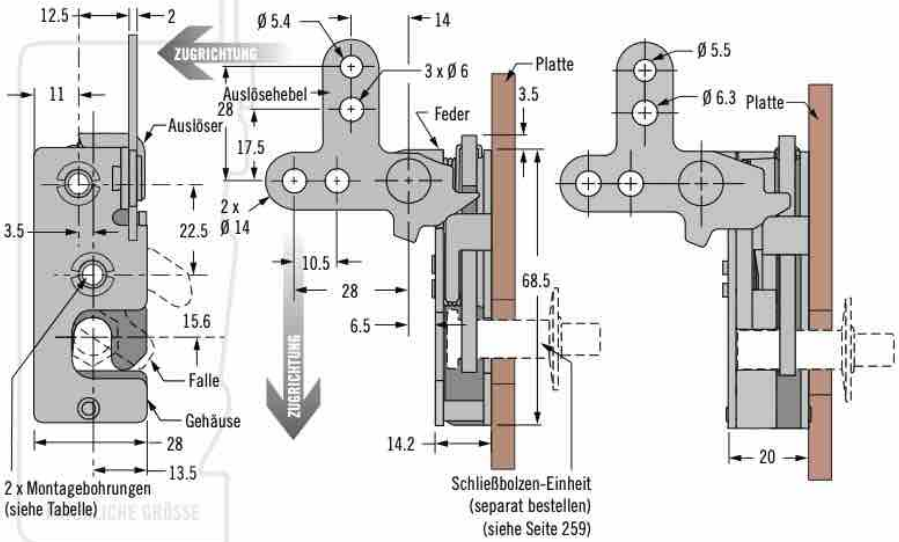


**Ausführung mit integriertem Gummi-Puffer**

(Abmessungen mit der Standardversion identisch, außer für die abgebildeten abweichenden Werte)

### Einstufig – Handbetätigung

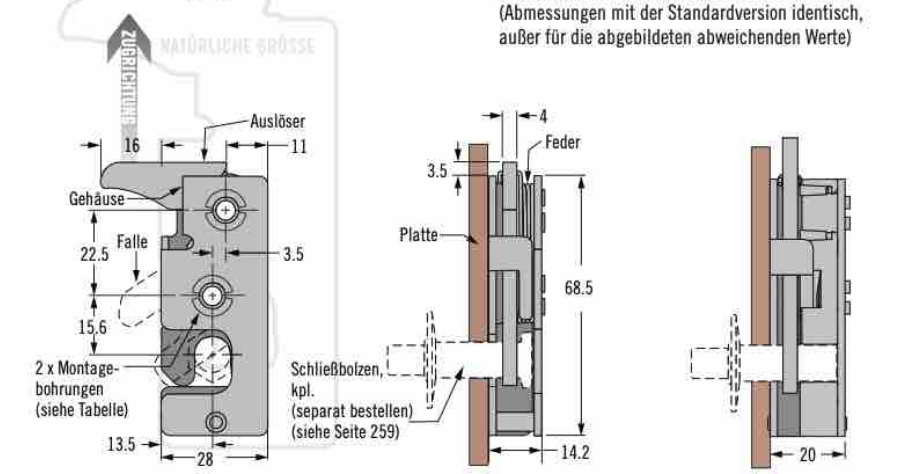


**Ausführung mit integriertem Gummi-Puffer**

(Abmessungen mit der Standardversion identisch, außer für die abgebildeten abweichenden Werte)

- **Geeignet für Einpunkt- und Mehrpunkt-Verriegelungen**
- **Kompatibel zu einer großen Auswahl von Betätigungselementen**
- **Konform mit EN 45545-3 E60. Nur für die Standard Ausführung**
- **Ausührung mit integriertem Gummi-Puffer um Vibrationsgeräusche zu reduzieren**

**Werkstoff und Oberfläche**

Stahl, verzinkt oder
304 Rostbest. Stahl, passiviert

**Festigkeitsrichtwerte**

Grenzwert (Mittelwert): 3600 N

**Hinweise zur Installation**

S. Seite 259

**Zubehör**

Schließbolzen s. Seite 259

Bowdenzüge und Halterungen

S. Seiten 272-275

**Hinweis**

Elektromechanischer „Rotary"-Verschluss siehe Seite 23

### Produktnummer

**R4 - 10 - S I - L 0 B - M**

**S Stufe & Betätigung**
- **1** Einstufig, rechts
- **2** Einstufig, links
- **3** Zweistufig, rechts
- **4** Zweistufig, links

**I Montageart**
- **0** Ø7.2 Bohrung
- **1** 1/4-20 Gewinde
- **2** M6 x 1 Gewinde

**L Auslösehebel**
- **3** 2-Punkt
- **4** Handbetätigung

**B Grundausführung**
- **1** Standard
- **5** Version mit integriertem Gummi-Puffer

**M Werkstoff und Oberfläche**
- **10** Stahl
- **20** Edelstahl (Nur Einstufig)

*Weitere Optionen erhältlich. Ausführliche Daten, Montageanleitungen und Produktnummern unter*

INFO CLIC www.southco.com/R4

southco CONNECT · CREATE · INNOVATE

Alle Maße in Millimeter, falls nicht anders angegeben

# R4 Schnappriegelverschluss

## Mini · Verdeckt · Einstufig und Zweistufig

- **Geeignet für Einpunkt/ oder Mehrpunkt-Betätigung**
- **Kompatibel zu einer großen Auswahl von Betätigungselementen**
- **Konform mit EN 45545-3 E60. Nur für die Standard Ausführung**
- **Ausührung mit integriertem Gummi-Puffer um Vibrationsgeräusche zu reduzieren**

### Werkstoff und Oberfläche

Stahl, verzinkt

Edelstahl 304. Stahl, passiviert

### Festigkeitsrichtwerte

Grenzwert (Mittelwert): 3600 N

### Hinweise zur Installation

S. Seite 259

### Zubehör

Schließbolzen s. Seite 259

Bowdenzüge und Halterungen s. Seiten 272-275

### Hinweis

Elektromechanischer „Rotary"-Verschluss s. Seite 23

**Einstufig – Zug nach unten**

(Auslösung links abgebildet)

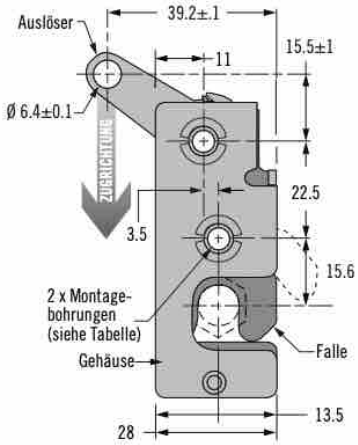


**Ausführung mit integriertem Gummi-Puffer**

(Abmessungen mit der Standardversion identisch, außer für die abgebildeten abweichenden Werte)

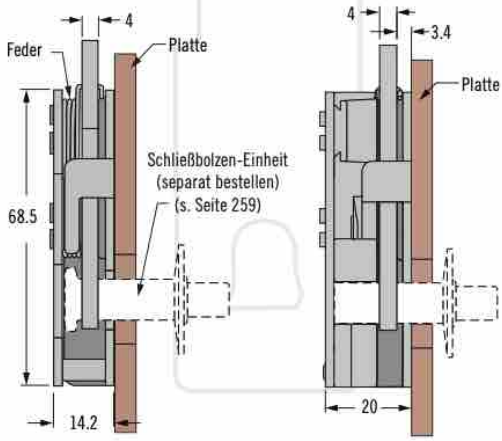


**Einstufig – Zug nach oben**

(Auslösung links abgebildet)

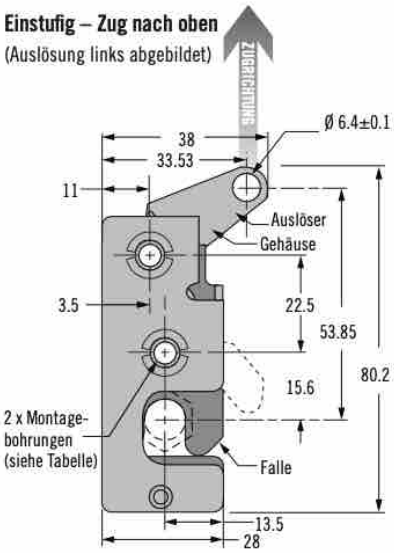


**Integrierter Gummi-Puffer**

(Abmessungen mit der Standardversion identisch, außer für die abgebildeten abweichenden Werte)

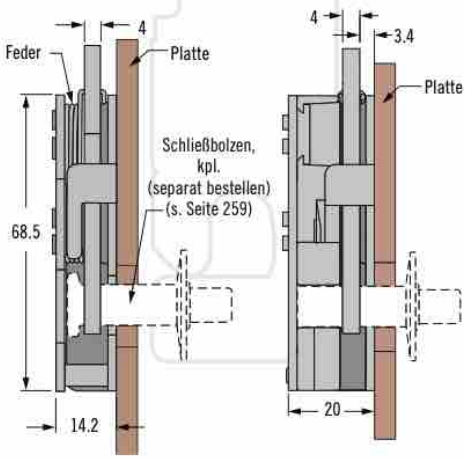


### Bestimmen der Produktnummer

**R4 - 10 - S I - L 0 B - M**

**S Stufe & Betätigung**
- **1** Einstufig, rechts
- **2** Einstufig, links
- **3** Zweistufig, rechts
- **4** Zweistufig, links

**I Montageart**
- **0** Ø7.2 Bohrung
- **1** 1 1/4-20 Gewinde
- **2** M6 x 1 Gewinde

**L Auslösehebel**
- **5** Zug nach unten
- **6** Zug nach oben

**M Werkstoff und Oberfläche**
- **10** Stahl
- **20** Edelstahl (Nur Einstufig)

**B Grundausführung**
- **1** Standard
- **5** Version mit integriertem Gummi-Puffer

*Weitere Optionen erhältlich. Ausführliche Daten, Montageanleitungen und Produktnummern unter*

INFO CLIC *www.southco.com/R4*

Alle Maße in Millimeter, falls nicht anders angegeben

southco CONNECT · CREATE · INNOVATE

# R4 „Rotary“-Schnappriegelverschluss

## Mini · Verdeckt · Doppelauslöser · Einstufig und Zweistufig

**- Zweistufig - Doppelauslöser - Zug nach unten**
(Auslösung links abgebildet)

**Ausführung mit integrierten Gummi-Puffer**
(Abmessungen mit der Standardversion identisch, außer für die abgebildeten abweichenden Werte)

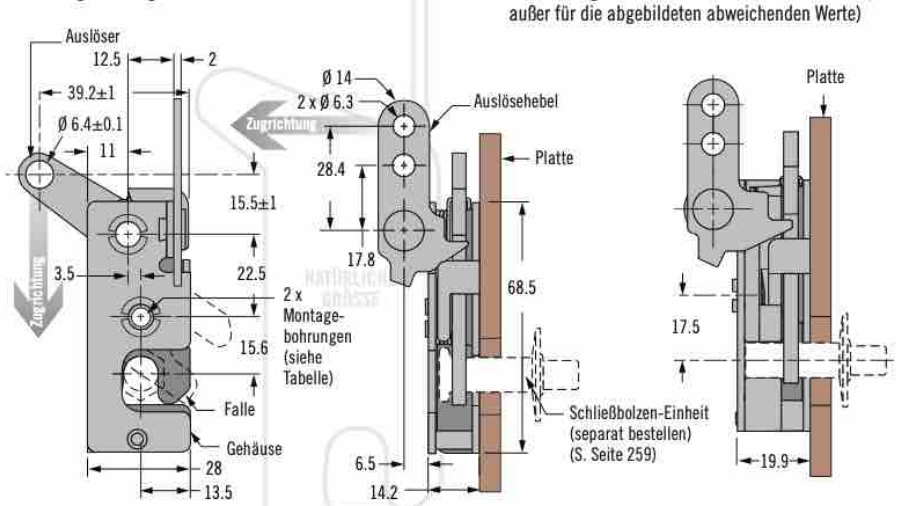


**Einstufig - Doppelauslöser - Zug nach oben**
(Auslösung links abgebildet)

**Ausführung mit integriertem Gummi-Puffer**
(Abmessungen mit der Standardversion identisch, außer für die abgebildeten abweichenden Werte)

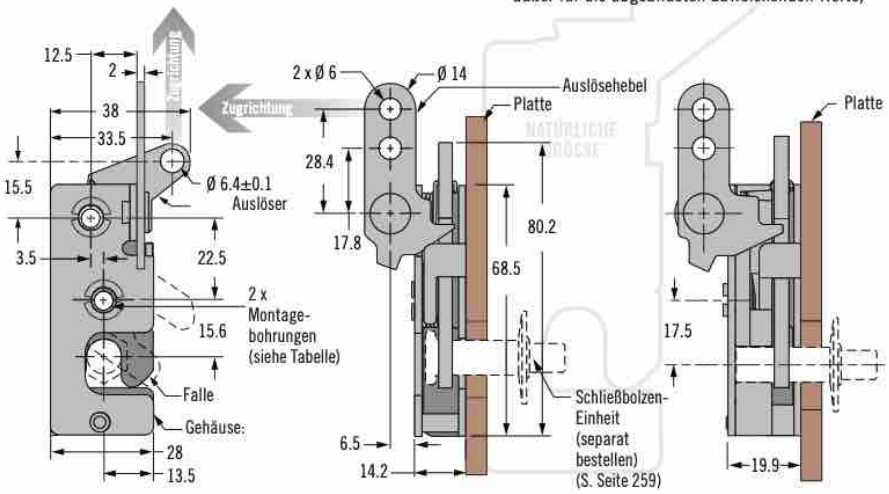


- **Geeignet für Einpunkt- und Mehrpunkt- Verriegelungen**
- **Kompatibel zu einer großen Auswahl an Betätigungselementen**
- **Konform mit EN 45545-3 E60. Nur für die Standardausführung**
- **Ausführung mit integriertem Gummi-Puffer, um Vibrationsgeräusche zu reduzieren**

### Werkstoff und Oberfläche
Stahl, verzinkt

### Festigkeitsrichtwerte
Grenzwert (Mittelwert): 3600 N

### Hinweise zur Installation
S. Seite 259

### Zubehör:
Schließbolzen für die Standardversion und für die Version mit integriertem Gummi-Puffer sind verschieden. Siehe Seite 259 für beide Versionen.

Bowdenzüge und Halterungen
S. Seiten 272-275
Auslöser - Verwenden Sie die Halterung R4-0-43922-2
Auslösehebel - Verwenden Sie die Halterung R4-0-43922

### Hinweis:
Elektromechanischer „Rotary“-Verschluss erhältlich, s. Seite 23

### Bestimmen der Produktnummer

**R4 - 10 - S I - L 0 B - M**

**S Stufe & Betätigung**
1 Einstufig, rechts
2 Einstufig, links
3 Zweistufig, rechts
4 Zweistufig, links

**L Auslösehebel**
7 Doppelauslöser, Zug nach unten
8 Doppelauslöser, Zug nach oben

**I Montageart**
0 Ø7.2 Bohrung
1 1/4-20 Gewinde
2 M6 x 1 Gewinde

**B Grundausführung**
1 Standard
5 Mit integriertem Gummi-Puffer

**M Werkstoff**
10 Stahl

*Weitere Optionen erhältlich. Ausführliche Daten, Montageanleitungen und Produktnummern unter*
INFO CLIC www.southco.com/R4

southco® CONNECT · CREATE · INNOVATE

Alle Maße in Millimeter, falls nicht anders angegeben

# R4„Rotary“-Schnappriegelverschluss

## Mini · Verdeckt · Einstufig und Zweistufig

- **Direkte Betätigung, kein Bowdenzug und keine Schließstange erforderlich**
- **Ausführung mit integriertem Gummipuffer zur Vibrationsdämpfung**
- **EN 45545-3 E60-konform (nur Standardversion)**

**Werkstoff und Oberfläche**
Stahl, verzinkt oder
304 Edelstahl, passiviert

**Festigkeitsrichtwerte**
Grenzwert (Mittelwert): 3600 N

**Hinweise zur Installation**
S. Seite 259

**Zubehör:**
Schließbolzen für die Standardversion und für die Version mit integriertem Gummi-Puffer sind verschieden. Siehe Seite 259 für beide Versionen.

**Hinweis:**
Elektromechanischer „Rotary“-Verschluss erhältlich, siehe Seite 23

**Einstufig – Zug nach oben**
(Auslösung links abgebildet)

**Ausführung mit integrierten Gummi-Puffer**
(Abmessungen mit der Standardversion identisch außer für die abgebildeten abweichenden Werte)

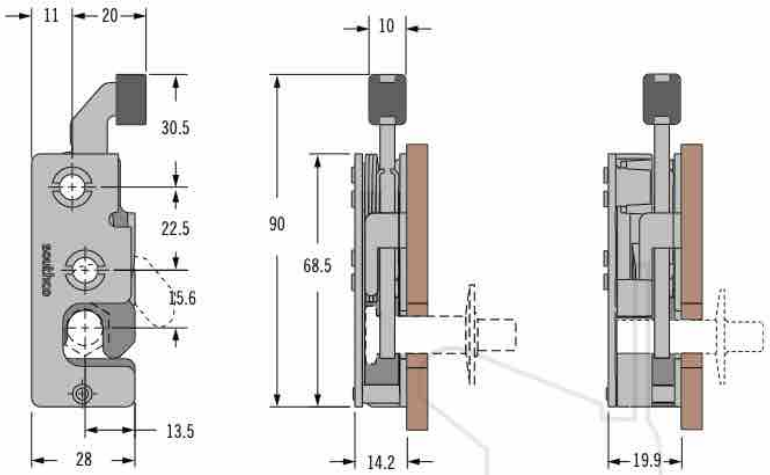





**Bestimmen der Produktnummer**

**R4 - 10 - S I - 90 B - M**

**S Stufe & Betätigung**
**1** Einstufig, rechts
**2** Einstufig, links
**3** Zweistufig, rechts
**4** Zweistufig, links

**I Montageart**
**0** Ø7.2 Bohrung
**1** 1/4-20 Gewinde
**2** M6 x 1 Gewinde

**B Grundausführung**
**1** Standard
**5** Mit integriertem Gummi-Puffer

**M Werkstoff**
**10** Stahl
**20** Edelstahl

*Weitere Optionen erhältlich. Ausführliche Daten, Montageanleitungen und Produktnummern unter*

INFO CLIC

Alle Maße in Millimeter, falls nicht anders angegeben

southco
CONNECT · CREATE · INNOVATE

# **R4** Schnappriegelverschluss

## Integrierte Halterung für Bowdenzug · Edelstahl
## Mini · Verdeckt · Einstufig

**Einstufig – Zug nach unten**
(Auslösung rechts abgebildet)

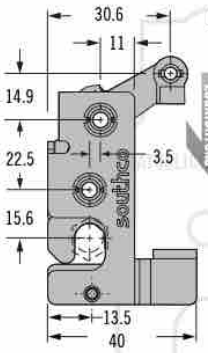


**Ausführung mit integriertem Gummi-Puffer**

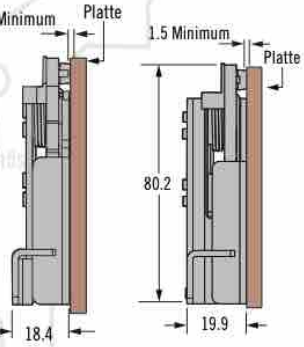


**Montagemaße**

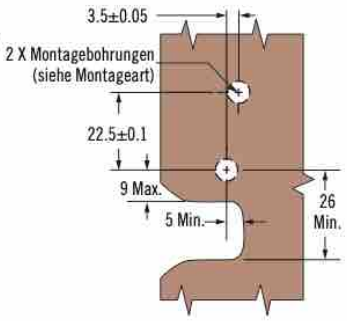


**R4 - 10 - S I - 50 B - M**

**S Stufe & Betätigung**
- **1** Einstufig, rechts
- **2** Einstufig, links
- **3** Zweistufig, Auslösung rechts
- **4** Zweistufig, Auslösung links

**I Montageart**
- **0** Ø7.2 Bohrung
- **1** 1 1/4-20 Gewinde
- **2** M6 x 1 Gewinde

**B Grundausführung**
- **2** Standard
- **6** Version mit integriertem Gummi-Puffer

**M Material**
- **10** Stahl
- **20** Edelstahl

**Werkstoff und Oberfläche**
Stahl, verzinkt oder Edelstahl

**Festigkeitsrichtwerte**
Grenzwert (Mittelwert): 3600 N

**Zubehör**
Schließbolzen

Bowdenzüge und Halterung

# **R4** Schnappriegelverschluss

## Schließbolzen · Mini · Installation

**Schließbolzen-Einheit – Standard**
(separat bestellen)

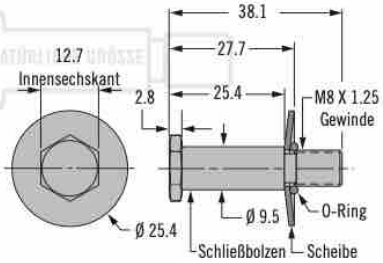


**Schließbolzen-Einheit – bestellen Gummi-Puffer** (separat bestellen)

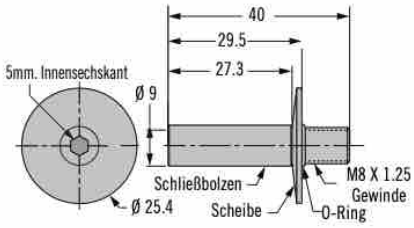


**90° Montagewinkel für Schließbolzen**

| Produktnummer – Schließbolzenwinkel |
|---|
| R4-0-50114 |

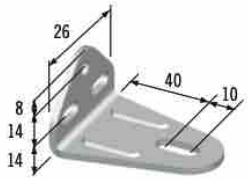


| Produktnummer - Schließbolzen - Standard | |
|---|---|
| **Produktnummer** | **Werkstoff und Oberfläche** |
| R4-90-121-10 | Stahl |
| R4-90-121-20 | Edelstahl |
| **Schließbolzen-Einheit - Integrierter Gummi-Puffer (separat erhältlich)** | |
| R4-90-124-10 | Stahl |
| R4-90-124-20 | Edelstahl |

- **Schließbolzen für Schnappriegelverschluss der R4-10-Serie**

**Werkstoff und Oberfläche**
Stahl, verzinkt

**Bedienung**

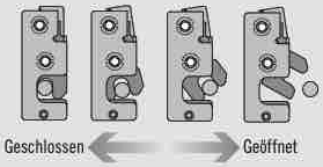


**Produktnummer**
Siehe Tabelle

*Weitere Optionen erhältlich. Ausführliche Daten, Montageanleitungen und Produktnummern unter*

INFO CLIC *www.southco.com/R4*

southco®
CONNECT · CREATE · INNOVATE

Alle Maße in Millimeter, falls nicht anders angegeben

# R4 „Rotary"-Schnappriegelverschluss

## Groß · Verdeckt · Zweistufig

- **Geeignet für Ein- oder Mehrpunkt-Verriegelungen**
- **Kompatibel zu einer großen Auswahl von Betätigungselementen**
- **Konformität mit FMVSS 206**
- **Konform mit EN 45545-3 E60**

### Werkstoff und Oberfläche

Stahl, verzinkt oder Edelstahl

### Festigkeitsrichtwerte

Grenzwert (Mittelwert): 10675 N wie abgebildet, 14230 N mit Haltewinkel.
Bitte kontaktieren Sie Southco für Details

### Hinweise zur Installation

Siehe Seite 261

### Zubehör

Schließbolzen siehe Seite 261

Bowdenzüge und Halterung siehe Seiten 272–275

### Hinweis

Elektromechanischer „Rotary"-Verschluss siehe Seite 23

**Zweistufig - Rechtwinklig** (Auslösung links abgebildet)

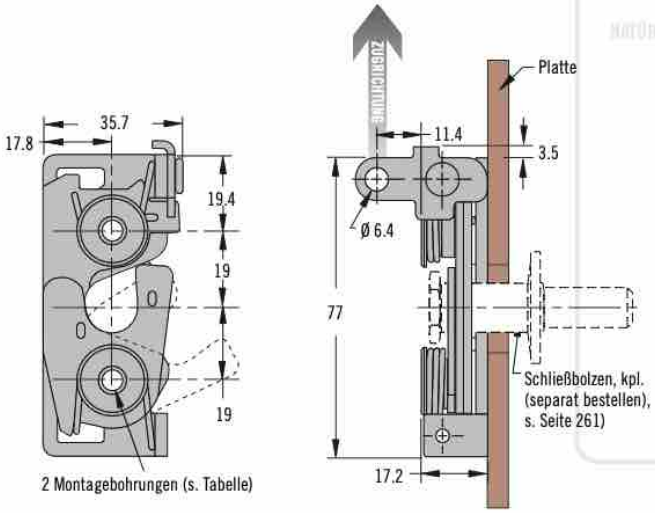


**Zweistufig - Zug nach oben** (Auslösung links abgebildet)

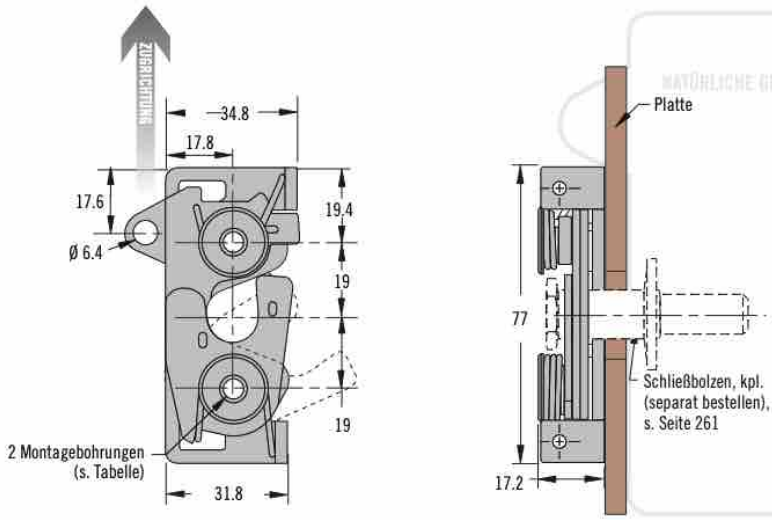


### Bestimmen der Produktnummer

**R4 - 30 - S I - L 01 - M**

**S Stufe & Betätigung**
- **3** Zweistufig, rechts
- **4** Zweistufig, links

**I Montageart**
- **0** Ø6.7 (.283) Bohrung
- **1** 1/4-20 Gewinde
- **2** M6 x 1 Gewinde

**L Auslösehebel**
- **1** Rechtwinklig
- **3** 2-Punkt
- **5** Nach unten

**M Material**
- **10** Stahl
- **20** Edelstahl

*Weitere Optionen erhältlich. Ausführliche Daten, Montageanleitungen und Produktnummern unter*

INFO CLIC *www.southco.com/R4*

Alle Maße in Millimeter, falls nicht anders angegeben

southco CONNECT · CREATE · INNOVATE

# R4 „Rotary“-Schnappriegelverschluss

## Groß · Verdeckt · Zweistufig

### 2-Punkt Auslösehebel (Auslösung links abgebildet)

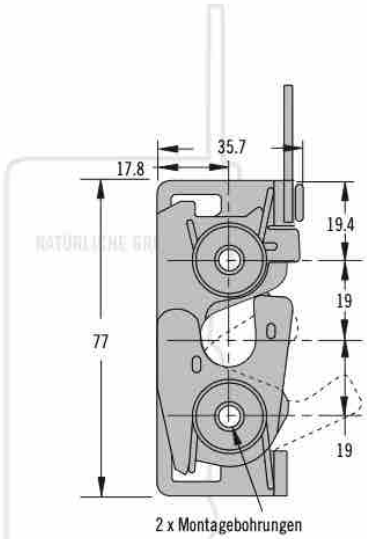


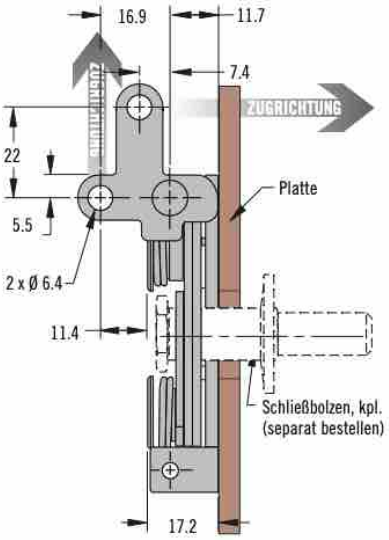


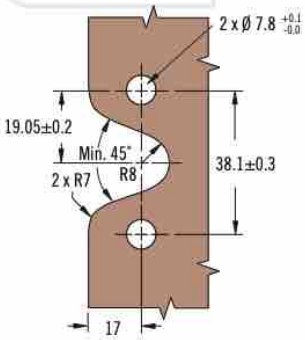


### Schließbolzen, kpl. (separat bestellen)

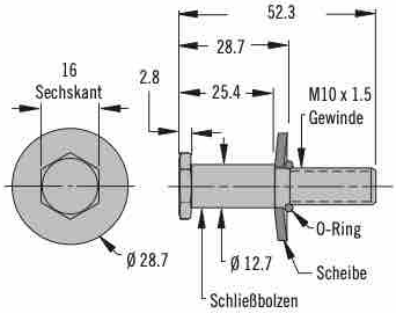


| Schließbolzen Produktnummer | |
|---|---|
| **Produktnummer** | **Werkstoff** |
| R4-90-321-10 | Stahl |
| R4-90-321-20 | Edelstahl |

**Produktnummer**

Siehe Tabelle

### Funktion

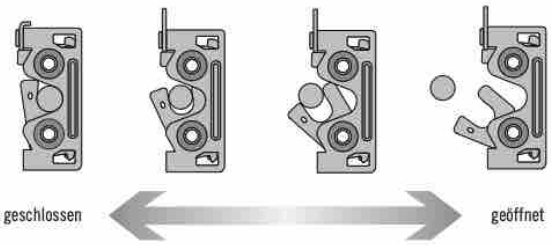


southco
CONNECT · CREATE · INNOVATE

Alle Maße in Millimeter, falls nicht anders angegeben

*Weitere Optionen erhältlich. Ausführliche Daten, Montageanleitungen und Produktnummern unter*

INFO CLIC

*www.southco.com/R4*

# R4„Rotary“-Schnappriegelverschluss

## Medium· Verdeckt · Einstufig und zweistufig

- **Geeignet für Einpunkt- und Mehrpunkt- Verriegelungen**
- **Kompatibel zu einer großen Auswahl von Betätigungselementen**
- **Optionale Handbetätigung**
- **EN 45545-3 E60-konform**

**Werkstoff und Oberfläche**

Stahl, verzinkt oder 304 Edelstahl, passiviert

**Zubehör:**

Bowdenzug und Halterungen s. Seiten 272–275

**Hinweis**

Elektromechanischer „Rotary“-Verschluss siehe Seite 23

Für Plattenausschnitt siehe www.southco.com/R4

**Fernbetätigung** (Zweistufige Version mit Auslösung links abgebildet)

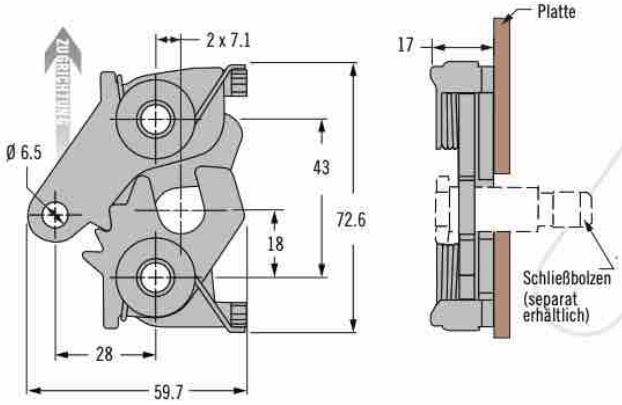


**Schließbolzen** (separat erhältlich)

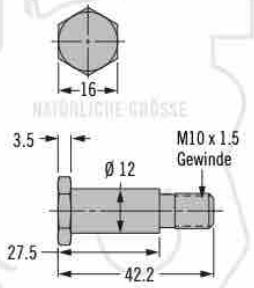


| Schließbolzen Produktnummern | |
|---|---|
| **Produktnummer** | **Werkstoff** |
| R4-91-231-10 | Stahl |
| R4-91-231-20 | Edelstahl |

**Handbetätigung** (Einstufige Version mit Auslösung links abgebildet)

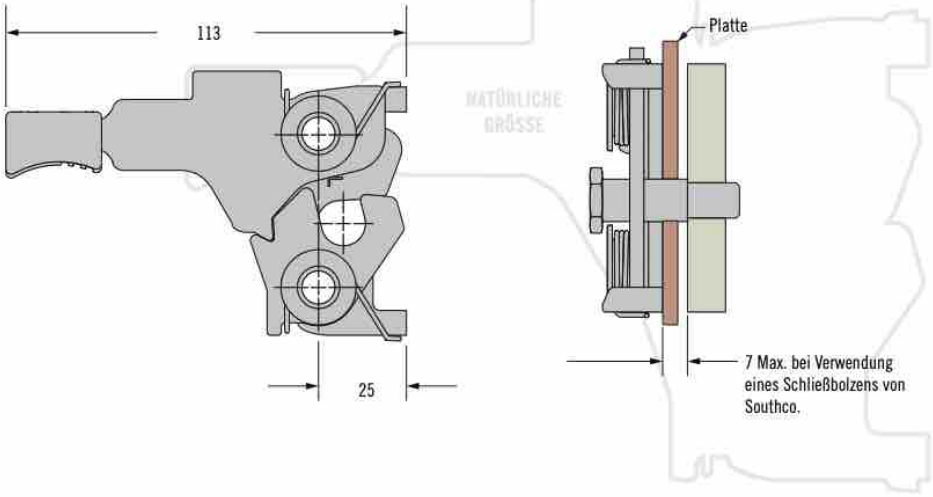


**Produktnummer**

Siehe Tabelle

Verschluss und Schließbolzen separat erhältlich

**S Stufe & Betätigung**
**1** Einstufig, rechts
**2** Einstufig, links
**3** Zweistufig, rechts
**4** Zweistufig, links

**I Montageart**
**0** Ø 8.3 Bohrung
**1** 5/16-18 Gewinde
**2** M8 x 1.25 Gewinde

**R4 - 20 - S I - L 01 - M**

**M Werkstoff**
**10** Stahl
**20** Edelstahl

**L Auslösehebel**
**4** Handbetätigung (nur Stahl)
**5** Unten

*Weitere Optionen erhältlich. Ausführliche Daten, Montageanleitungen und Produktnummern unter*

INFO CLIC *www.southco.com/R4*

Alle Maße in Millimeter, falls nicht anders angegeben

southco CONNECT · CREATE · INNOVATE

# R4 „Rotary"-Schnappriegelverschluss

## Hochbelastbar · Zweistufig

**Zweistufig** (Auslösung links abgebildet)

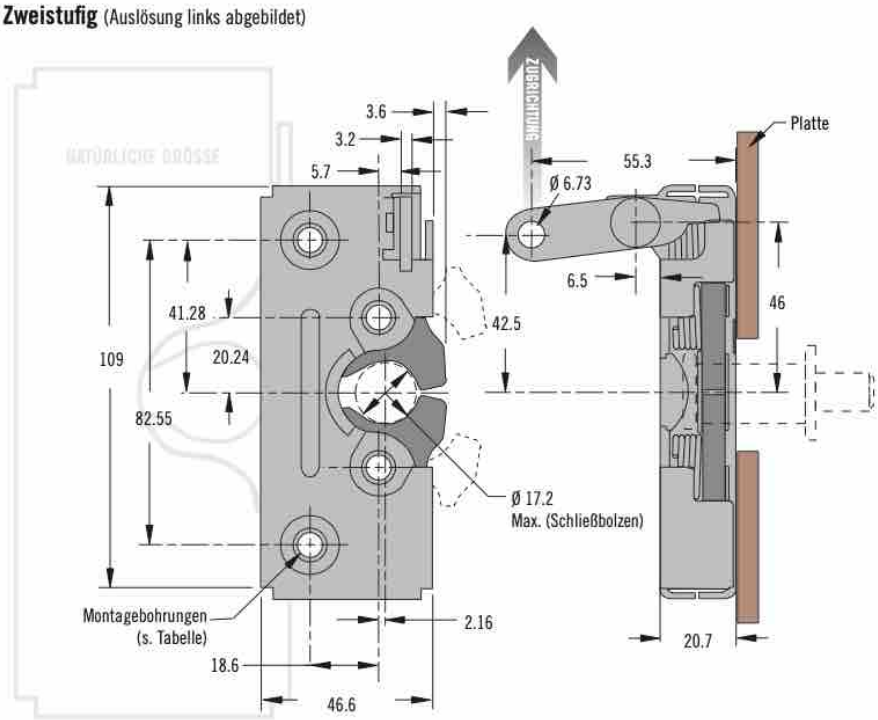


**Schließbolzen, kpl.** (Separat bestellen)

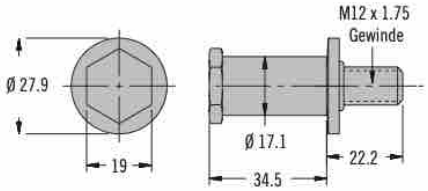


**Funktion**

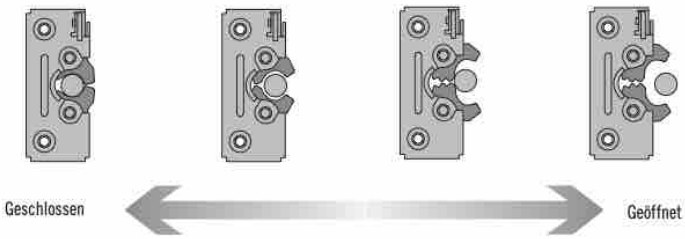


- **Geeignet für Ein- oder Mehrpunkt-Verriegelungen**
- **Kompatibel zu einer großen Auswahl von Betätigungselementen**
- **Konformität mit FMVSS 206**
- **Konform mit EN 45545-3 E60**

**Werkstoff und Oberfläche**

Stahl, verzinkt

**Accessories**

Bowdenzüge und Halterung
siehe Seiten 272-275

**Notes**

Elektromechanischer „Rotary"-Verschluss siehe Seite 23

Montagemaße, siehe www.southco.com/R4

**Produktnummer**

Siehe Tabelle

Verschluss und Schließbolzen separat bestellen

*Weitere Optionen erhältlich. Ausführliche Daten, Montageanleitungen und Produktnummern unter*

INFO CLIC *www.southco.com/R4*

southco® CONNECT · CREATE · INNOVATE

Alle Maße in Millimeter, falls nicht anders angegeben

# R4-81 „Rotary"-Schnappriegelverschluss mit Griffmulde

## Öffnen durch Ziehen

- **Rückseitige Montage**
- **Direkte Betätigung, ohne Bowdenzug oder Schließstange**
- **Ein- oder zweistufige Schließfunktion**
- **Optional integrierter Stoßdämpfer**
- **Umgebungsfest abgedichtet**

### Werkstoff und Oberfläche

Gehäuse: Glasfaserverstärktes Nylon, schwarz

Griffmulde: Zinkguss, schwarz pulverbeschichtet oder verchromt

### Hinweise zur Installation

Montagemutter: Anziehen mit max. Drehmoment von 3 N•m

### Zubehör:

Schließbolzen siehe Seite 259

### Hinweis:

Eine komplette Übersicht zur Auswahl des *SOUTHCO®* Schließzylindersystems finden Sie auf der Seite 158

### Produktnummer

Siehe Tabelle

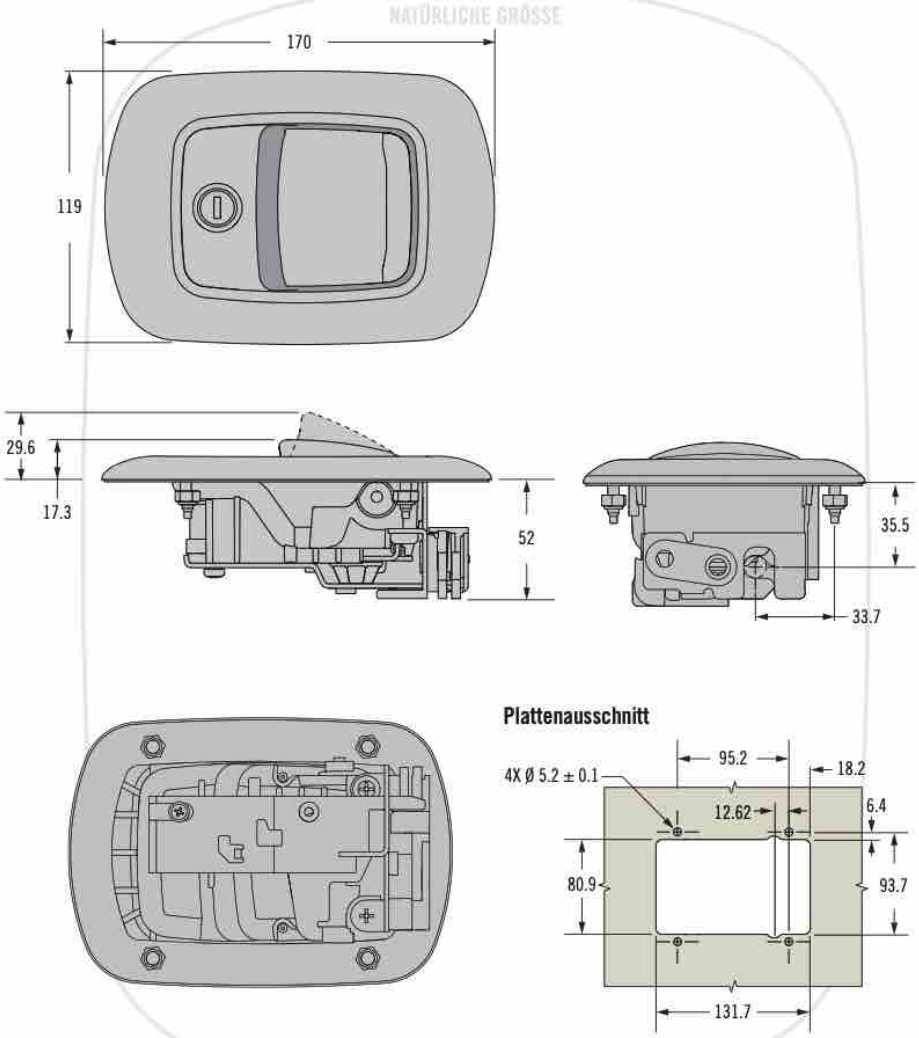


Maximale Türblattstärke – 8 mm

**R4 - 81 - S L 1 - PP - KC**

**S Stufen & Stoßdämpfer**
- **2** Einstufig
- **4** Zweistufig
- **6** Einstufig mit integriertem Stoßdämpfer
- **8** Zweistufig mit integriertem Stoßdämpfer

**PP Beschichtung der Griffmulde**
- **30** Poliert verchromt
- **50** Schwarz pulverbeschichtet

**L Schließoptionen**
- **1** Wendeschlüssel (Ohne Schlüssel - R001)
- **2** Wendeschlüssel (2 Schlüssel im Lieferumfang - R001)
- **3** Wendeschlüssel (2 Schlüssel im Lieferumfang - unterschiedlich codiert)
- **4** Standardschlüssel (Ohne Schlüssel - CH751)
- **5** Standardschlüssel (2 Schlüssel im Lieferumfang - CH751)
- **6** Standardschlüssel (2 Schlüssel im Lieferumfang - unterschiedlich codiert)
- **9** Keine Steckvorrichtung installiert (Siehe Hinweise für weitere Informationen)

**KC Schlüsselcodierung**
(Weglassen für Schließoptionen 1, 2, 4, 5 und 9)
*__KD10__ Unterschiedlich codiert (Nur verwendet, wenn L =3 oder 6)
*__MK10__ Masterschlüssel unterschiedlich codiert (Nur verwendet, wenn L =6)

*Lieferung jeweils 10 Stück mit 10 verschiedenen Schlüsselcodes.

*Weitere Optionen erhältlich. Ausführliche Daten, Montageanleitungen und Produktnummern unter*

INFO CLIC *www.southco.com/R4*

Alle Maße in Millimeter, falls nicht anders angegeben

southco CONNECT · CREATE · INNOVATE

# **AC-20** Mehrpunkt-Betätigungselement

## Griffplatte zum Ziehen

NATÜRLICHE GRÖSSE

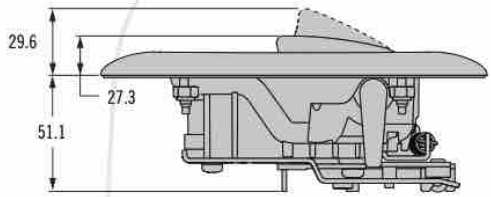


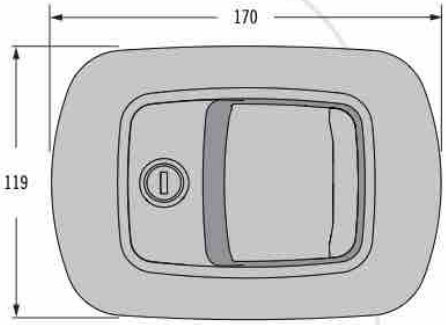


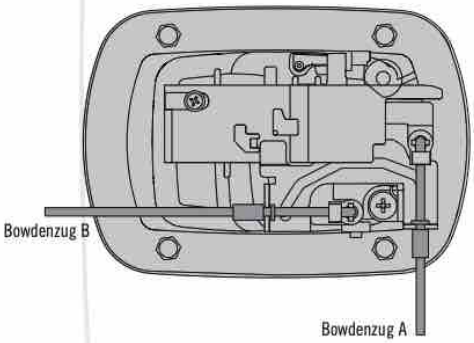


**Plattenausschnitt**

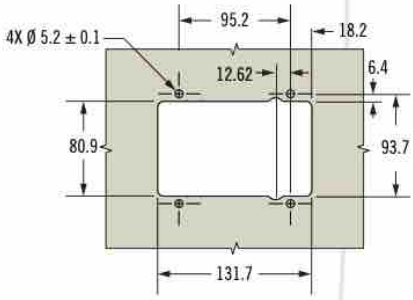


Maximale Türblattstärke – 8

- **Einpunkt- oder Mehrpunkt-Betätigung**
- **Kompatibel mit einer großen Auswahl von „Rotary"-Verschlüssen**
- **Umgebungsfest abgedichtet**

### Werkstoff und Oberfläche

Gehäuse: Glasfaserverstärktes Nylon, schwarz

Griffplatte: Zinkguss, schwarz pulverbeschichtet oder verchromt

### Hinweise zur Installation

Montagemutter: Anziehen mit max. Drehmoment von 3 N•m

### Hinweis:

Für die Auswahl des Schließzylinders und einen vollständigen Überblick über das *SOUTHCO*® Codierungssystem siehe Seite 158

Kann mit 1 oder 2 Bowdenzügen konfiguriert werden, siehe Seite 272. Bowdenzug-Typ 7 empfohlen

### Produktnummer

Siehe Tabelle

**AC - 20 - 3 L 1 - PP - KC**

**PP Beschichtung der Griffplatte**
**30** Poliert verchromt
**50** Schwarz pulverbeschichtet

**L Schließoptionen**
**1** Wendeschlüssel (Ohne Schlüssel - R001)
**2** Wendeschlüssel (2 Schlüssel im Lieferumfang - R001)
**3** Wendeschlüssel (2 Schlüssel im Lieferumfang - unterschiedlich codiert)
**4** Standardschlüssel (Ohne Schlüssel - CH751)
**5** Standardschlüssel (2 Schlüssel im Lieferumfang - CH751)
**6** Standardschlüssel (2 Schlüssel im Lieferumfang - unterschiedlich codiert)
**9** Keine Steckvorrichtung installiert (Siehe Hinweise für weitere Informationen)

**KC Schlüsselcodierung**
(Weglassen für Schließoptionen 1, 2, 4, 5 und 9)
***KD10** Unterschiedlich codiert (Nur verwendet, wenn L =3 oder 6)
***MK10** Masterschlüssel unterschiedlich codiert (Nur verwendet, wenn L =6)

*Lieferung jeweils 10 Stück mit 10 verschiedenen Schlüsselcodes.

*Weitere Optionen erhältlich. Ausführliche Daten, Montageanleitungen und Produktnummern unter*

INFO CLIC *www.southco.com/R4*

southco® CONNECT · CREATE · INNOVATE

Alle Maße in Millimeter, falls nicht anders angegeben

# R3-22 Mehrpunkt-Betätigungselement

## Griffplatte zum Ziehen

- **Einpunkt- oder Mehrpunkt-Betätigung**
- **Kompatibel mit einer großen Auswahl von „Rotary"-Verschlüssen**
- **Umgebungsfest abgedichtet**

### Werkstoff und Oberfläche

Verschlusseinheit: Zinkguss, schwarz oder weiß pulverbeschichtet oder verchromt. Halterung: Stahl, verzinkt

### Hinweise zur Installation

Montageschrauben: Anziehen mit max. Drehmoment von 2 N•m

### Hinweis

Für die Auswahl des Schließzylinders und einen vollständigen Überblick über das *SOUTHCO®* Codierungssystem siehe Seite 158

Kann mit 1 oder 2 Bowdenzügen konfiguriert werden. Bowdenzug-Typ 7 empfohlen. Montagewinkel für Bowdenzug separat erhältlich. (Siehe Seite 275).

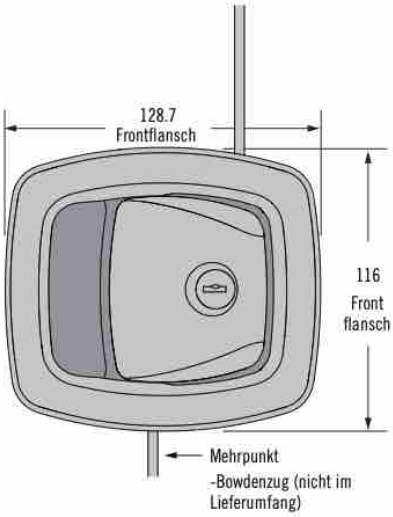


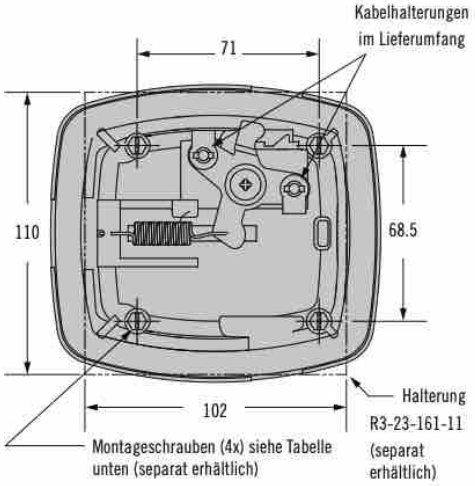


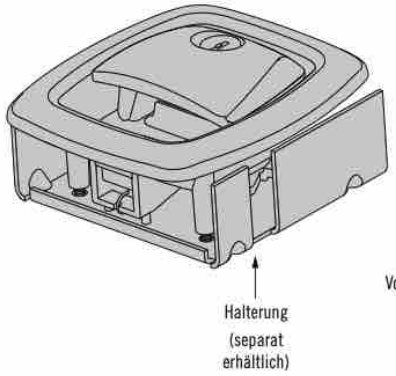


**Plattenausschnitt**

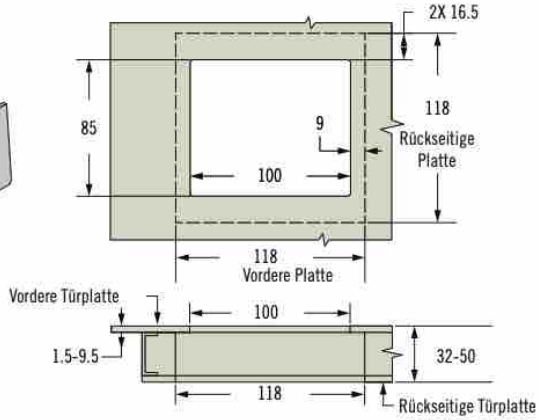


### Produktnummer

Verschluss, Halterung und Montageschrauben separat bestellen

Für Verschluss siehe Tabelle

Für Halterung Produktnummer R3-23-161-11 bestellen

Siehe Tabelle für Montageschrauben

**R3 - 22 - 3 L 0 - F 0**

**L Schließoptionen**
- **0** Kein Schloss
- **1** Wendeschlüssel (Ohne Schlüssel - R001)
- **2** Wendeschlüssel (2 Schlüssel im Lieferumfang - R001)
- **4** Standardschlüssel (Ohne Schlüssel - CH751)
- **5** Standardschlüssel (2 Schlüssel im Lieferumfang - CH751)
- **9** Keine Steckvorrichtung installiert (Siehe Hinweise für weitere Informationen)

**F Oberfläche**
- **1** Verchromt
- **5** Schwarz pulverbeschichtet
- **7** Weiß pulverbeschichtet

| Schrauben für Halterung Produktnummer R3-23-161-11 | |
|---|---|
| **Vordere Türblattstärke** | **Nr. 8 Schneidschrauben (4 pro Verschluss bestellen)** |
| 1,5 - 4,8 | R3-23-250-01 |
| 4,8 - 9,5 | R3-23-250-02 |

*Weitere Optionen erhältlich. Ausführliche Daten, Montageanleitungen und Produktnummern unter*

INFO CLIC *www.southco.com/R4*

Alle Maße in Millimeter, falls nicht anders angegeben

southco CONNECT · CREATE · INNOVATE

southco®
CONNECT · CREATE · INNOVATE

Alle Maße in Millimeter, falls nicht anders angegeben

*Weitere Optionen erhältlich. Ausführliche Daten, Montageanleitungen und Produktnummern unter*

INFO CLIC

# AC-10 Betätigungselement

## Großer Griff • Bündige Montage

- **Montage von der Rückseite**
- **Bündige Montage**
- **Einpunkt-, Mehrpunkt- oder direkte Betätigung**
- **Mehrere Schlüsselcodes**
- **Optional ohne Schloss**
- **Optional elektronische Verriegelung/Entriegelung**

### Werkstoff und Oberfläche

Gehäuse, Griff und Rotationsverbindung: glasfaserverstärktes Nylon, schwarz

Gewindebolzen und Kabelhalterung: Stahl, Zink, Nickel

Gehäuse- und Griffdichtungen: Selbstklebender Schaumstoff, schwarz

### Hinweise zur Installation

Montagemutter (M6 x 1) nicht im Lieferumfang. Drehmoment zum Befestigen der Montagemuttern max. 7 N•m

### Hinweise

AC-10 kann nur Kugelanschluss verwenden (Kabeltyp 6 oder 7).

### Betriebsinformationen für elektronische Betätigung

Spannung: 12 V ±1.2 V

Strom: 2.5 A - 3 A

Pulsdauer: 225 ms ±25 ms

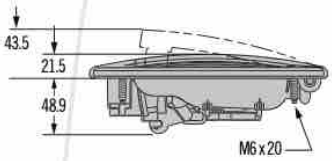


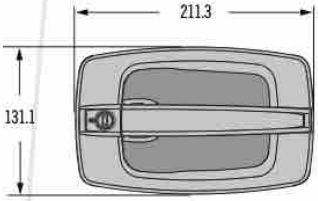


**Direkter Zug**

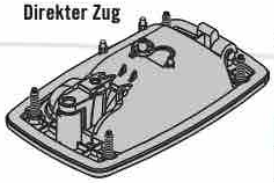

- Verwendung mit Zughebelgriff empfohlen

| Produktnummer | |
|---|---|
| Zughebelgriff | R4-0-51292 |

**Mehrpunkt ohne Kabelhalterung**

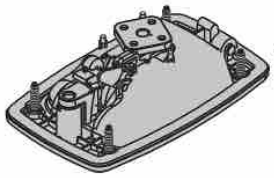

- Verwendung mit Schließstangen empfohlen

**Mehrpunkt mit Kabelhalterung**

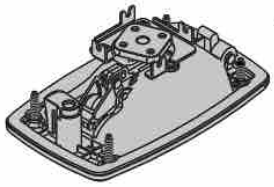

- Verwendung mit Bowdenzug empfohlen: siehe Produktzeichnung AC Cable J-AC-C für die Auswahl des Bowdenzugs.

**Plattenausschnitt**

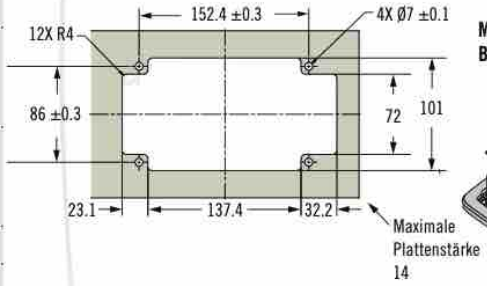


**Mehrpunkt mit Kabelhalterung und elektronischem Betätigungselement mit Verriegelung/Entriegelung**

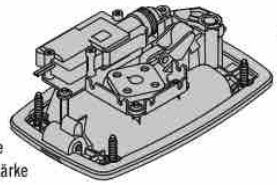

- Verwendung mit Bowdenzug empfohlen: siehe Produktzeichnung AC Cable J-AC-C für die Auswahl des Bowdenzugs.

### Bestimmen der Produktnummer

**AC - 10 - S L 1 - 11 - KC**

**S Betätigungsform**
**1** Einpunkt, direkter Zug
**2** Mehrpunkt, ohne Kabelhalterung
**3** Mehrpunkt mit Kabelhalterung
**EM-3** Mehrpunkt mit Kabelhalterung und elektronischer Verriegelung/Entriegelung

**L Schließoptionen**
**0** Kein Schloss
**1** Wendeschlüssel (Ohne Schlüssel - R001)
**2** Wendeschlüssel (2 Schlüssel im Lieferumfang - R001)
**3** Wendeschlüssel (2 Schlüssel im Lieferumfang - unterschiedlich codiert)
**4** Standardschlüssel (Ohne Schlüssel - CH751)
**5** Standardschlüssel (2 Schlüssel im Lieferumfang - CH751)
**6** Standardschlüssel (2 Schlüssel im Lieferumfang - unterschiedlich codiert)
**7** Standardschlüssel (2 Schlüssel im Lieferumfang - unterschiedlich codiert - 14603)
**9** Keine Steckvorrichtung installiert (Siehe Hinweise für weitere Informationen)

**KC Schlüsselcodes**
(Für Sicherungsoptionen 0, 1, 2, 4, 5 und 9 weglassen)
***KD10** Verschieden codiert
(Nur verwenden wenn L =3 oder 6)
***MK10** Masterschlüssel anders codiert
(Nur verwenden wenn L =6)

*Lieferung jeweils 10 Stück mit 10 verschiedenen Schlüsselcodes.

### Hinweise:

Empfohlene Einrasthalterung für die Rotationsplatte bei Verwendung mit Schließstangen/Bowdenzügen: Southco Produktnummer R4-0-43922. Siehe Produktzeichnung J-R4-0-43922 für weitere Details und Optionen.

Für die Auswahl des Schließzylinders, detaillierte Informationen zur Codierung und einen vollständigen Überblick über das *SOUTHCO®* Codierungssystem siehe den Abschnitt PK Schließzylindersystem. Für individuelle Schlüsselcodierungen wenden Sie sich bitte an unseren Kundendienst.

*Weitere Optionen erhältlich. Ausführliche Daten, Montageanleitungen und Produktnummern unter*

INFO CLIC *www.southco.com/AC*

Alle Maße in Millimeter, falls nicht anders angegeben

southco CONNECT · CREATE · INNOVATE

# AC-11 Betätigungselement

## Großer Griff • Bündige Montage

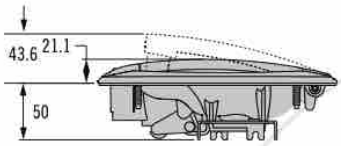


**Direkter Zug**

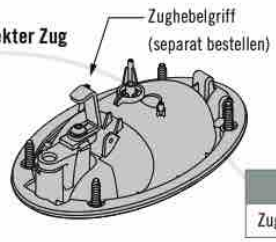

- Verwendung mit Zughebelgriff empfohlen

| Produktnummer | |
|---|---|
| Zughebelgriff | R4-0-51292 |

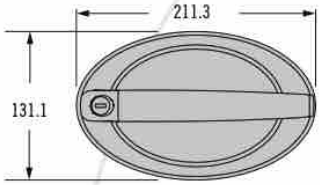


**Mehrpunkt ohne Kabelhalterung**

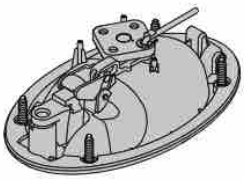

- Verwendung mit Schließstangen empfohlen

**Plattenausschnitt**

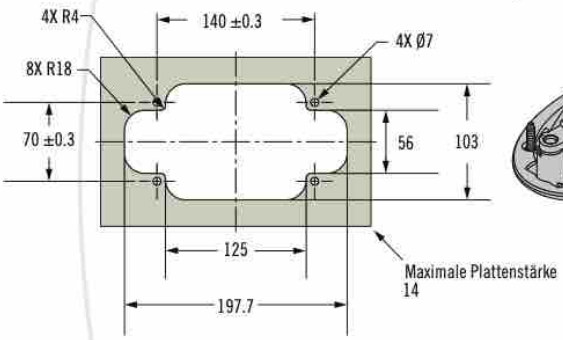


**Mehrpunkt mit Kabelhalterung**

- Verwendung mit Bowdenzug empfohlen: siehe Produktzeichnung AC Cable J-AC-C für die Auswahl des Bowdenzugs.

- **Montage von der Rückseite**
- **Bündige Montage**
- **Einpunkt-, Mehrpunkt- oder direkte Zugbetätigung**
- **Mehrere Schlüsselcodierungen**
- **Optional ohne Schloss**

### Werkstoff und Oberfläche

Gehäuse, Griff und Verbindungen: glasfaserverstärktes Nylon, schwarz

Gewindebolzen und Kabelhalterung: Stahl, Zink, Nickel

Gehäuse- und Griffdichtungen: Selbstklebender Schaumstoff, schwarz

### Hinweise zur Installation

Montagemutter (M6 x 1) nicht im Lieferumfang.
Drehmoment zum Befestigen der Montagemutter max. 7 N•m

### Hinweise

AC-11 kann nur Kugelanschluss verwenden (Kabeltyp 6 oder 7).

### Bestimmen der Produktnummer

**AC - 11 - S L 1 - 11 - KC**

**S Betätigungsform**
**1** Einpunkt, direkter Zug
**2** Mehrpunkt, ohne Kabelhalterung
**3** Mehrpunkt mit Kabelhalterung

**L Schließoptionen**
**0** Kein Schloss
**1** Wendeschlüssel (Ohne Schlüssel - R001)
**2** Wendeschlüssel (2 Schlüssel im Lieferumfang - R001)
**3** Wendeschlüssel (2 Schlüssel im Lieferumfang - unterschiedlich codiert)
**4** Standardschlüssel (Ohne Schlüssel - CH751)
**5** Standardschlüssel (2 Schlüssel im Lieferumfang - CH751)
**6** Standardschlüssel (2 Schlüssel im Lieferumfang - unterschiedlich codiert)
**7** Standardschlüssel (2 Schlüssel im Lieferumfang - unterschiedlich codiert - 14603)
**9** Keine Steckvorrichtung installiert (Siehe Hinweise für weitere Informationen)

**KC Schlüsselcodes**
(Für Sicherungsoptionen 0, 1, 2, 4, 5 und 9 weglassen)
***KD10** Verschieden codiert (Nur verwenden wenn L =3 oder 6)
***MK10** Masterschlüssel anders codiert (Nur verwenden wenn L =6)

*Lieferung jeweils 10 Stück mit 10 verschiedenen Schlüsselcodes.

**Hinweise:**
Empfohlene Einrasthalterung für die Rotationsplatte bei Verwendung mit Schließstangen/ Bowdenzügen: Southco Produktnummer R4-0-43922. Siehe Produktzeichnung J-R4-0-43922 für weitere Details und Optionen.

Für die Auswahl des Schließzylinders, detaillierte Informationen zur Codierung und einen vollständigen Überblick über das *SOUTHCO®* Codierungssystem siehe den Abschnitt PK Schließzylindersystem.

Für individuelle Schlüsselcodierungen wenden Sie sich bitte an unseren Kundendienst.

*Weitere Optionen erhältlich. Ausführliche Daten, Montageanleitungen und Produktnummern unter*

INFO CLIC *www.southco.com/AC*

southco® CONNECT · CREATE · INNOVATE

Alle Maße in Millimeter, falls nicht anders angegeben

*Weitere Optionen erhältlich. Ausführliche Daten, Montageanleitungen und Produktnummern unter*

INFO CLIC

Alle Maße in Millimeter, falls nicht anders angegeben

southco®
CONNECT · CREATE · INNOVATE

# **AC-15** Betätigungselement

## Großer Griff · Aufliegende Montage

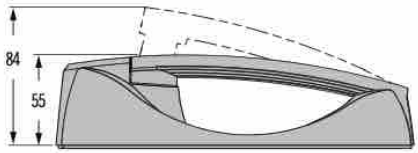


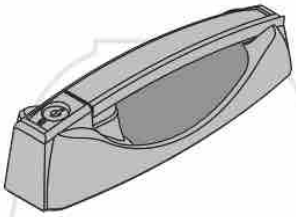

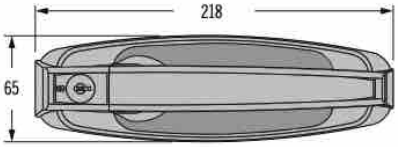


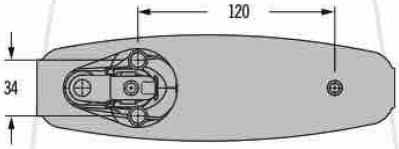


- **Montage von der Rückseite**
- **Aufliegende Montage**
- **Direkte Betätigung durch Ziehen**
- **Mehrere Schlüsselcodes**
- **Optional ohne Schloss**

### Zughebelgriff

Für den Betätigungselement Verwendung mit Zughebelgriff empfohlen

| Produktnummer | |
|---|---|
| Zughebelgriff | R4-0-51292 |

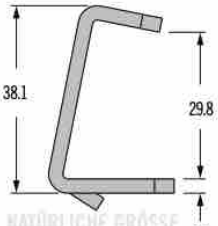


NATÜRLICHE GRÖSSE

### Plattenausschnitt

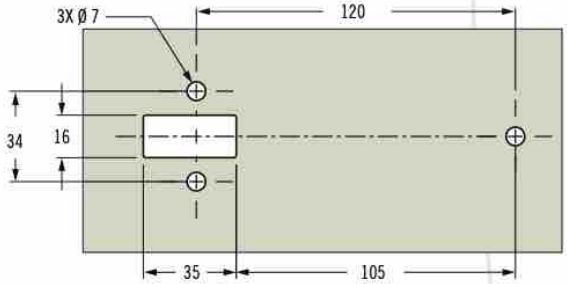


### Werkstoff und Oberfläche

Gehäuse, Griff und Verbindung: glasfaserverstärktes Nylon, schwarz

Gewindeeinsatz: Messing, naturbelassen

Gehäuse und Griffdichtungen: selbstklebender Schaumstoff, schwarz

### Hinweise zur Installation

Montagemuttern (M6 x 1) nicht im Lieferumfang. Empfohlene Schraubenlänge=Plattenstärke + 10,0

Einbaudrehmoment der Montagemuttern max. 7 N•m

### Bestimmung der Produktnummer

**AC - 15 - 1 L 1 - 11 - KC**

**L Schließoptionen**

- **0** Kein Schloss
- **1** Wendeschlüssel (Ohne Schlüssel - R001)
- **2** Wendeschlüssel (2 Schlüssel im Lieferumfang - R001)
- **3** Wendeschlüssel (verschieden codiert - 2 Schlüssel im Lieferumfang)
- **4** Standardschlüssel (Ohne Schlüssel - CH751)
- **5** Standardschlüssel (2 Schlüssel im Lieferumfang - CH751)
- **6** Standardschlüssel (verschieden codiert - 2 Schlüssel im Lieferumfang)
- **9** Kein Zylinderschloss installiert 9 (vergleiche Anmerkungen anbei)

**KC Schlüsselcodes**

(Für Sicherungsoptionen 0, 1, 2, 4, 5 und 9 weglassen)

***KD10** Verschieden codiert
(Nur verwenden wenn L=3 oder 6)

***MK10** Masterschlüssel anders codiert
(Nur verwenden wenn L=6)

*In Einheiten von 10 Stück erhältlich mit jeweils 10 verschiedenen Schlüsselcodierungen.

### Hinweise:

Für die Auswahl des Schließzylinders, detaillierte Informationen zur Codierung und einen vollständigen Überblick über das *SOUTHCO®* Codierungssystem siehe den Abschnitt PK Schließzylindersystem.

Für individuelle Schlüsselcodierungen wenden Sie sich bitte an unseren Kundendienst.

*Weitere Optionen erhältlich. Ausführliche Daten, Montageanleitungen und Produktnummern unter*

INFO CLIC *www.southco.com/AC*

southco® CONNECT · CREATE · INNOVATE

Alle Maße in Millimeter, falls nicht anders angegeben

# AC-30 Mehrpunkt Betätigungselement

## Druckknopf

- **Einpunkt- oder Mehrpunkt-Betätigung möglich**
- **An Plattenstärke anpassbar**
- **Verschiedene Schlüsselcode-Optionen**
- **Einloch-Montage**

### Werkstoff und Oberfläche

Druckknopf: Nylon
Gehäuse: Zink oder Edelstahl
Zylinderschloss: Zink
Clip, Sicherungsscheibe, Niete: Edelstahl, passiviert

**Darstellung mit eingebauter Auslösemechanik**

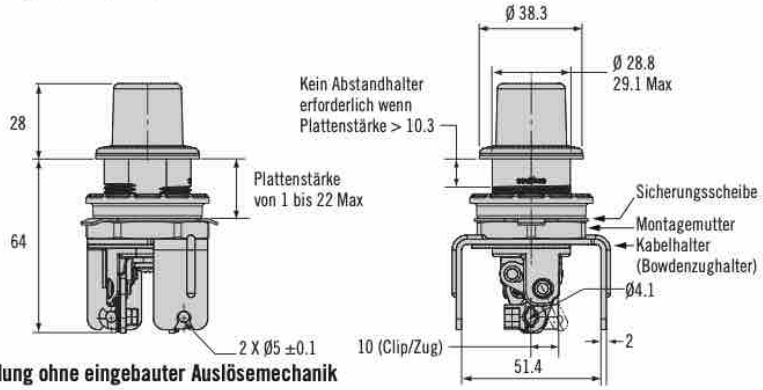


**Darstellung ohne eingebauter Auslösemechanik**

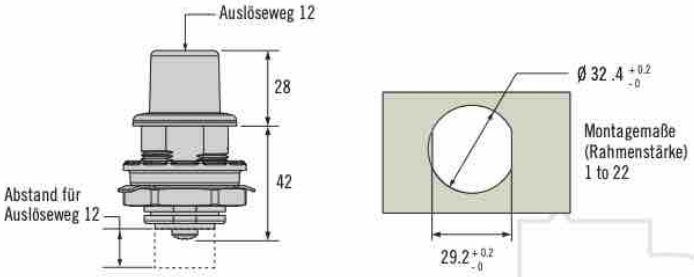


TATSÄCHLICHE GRÖSSE

### Bestimmen der Produktnummer

**AC - 30 - E L M - H B - KC**

**E Endausführung**
1 Mit eingebautem Clip
3 Ohne eingebauten Clip

**H Werkstoff Gehäuse**
1 Zink mit schwarzer Pulverbeschichtung
3 Edelstahl mit schwarzer Pulverbeschichtung

**B Werkstoff Druckknopf**
1 Nylon, schwarz

**L Schließoptionen**
0 Ohne Schloss
1 Wendeschlüssel (Keine Schlüssel - R001
2 Wendeschlüssel (2 Schlüssel enthalten - R001)
3 Wendeschlüssel (Mehrere Schlüsselcodes - 2 Schlüssel enthalten)
4 Standardschlüssel (Keine Schlüssel - CH751)
5 Standardschlüssel (2 Schlüssel enthalten - CH751)
6 Standardschlüssel (Mehrere Schlüsselcodes - 2 Schlüssel enthalten)

**KC Schlüssecodes**
(Weglassen für Schließoptionen 1,2,4 und 5)
**KD10** Verschiedene Kodierungen (10 codes)
**MK10** Masterkodierung, verschiedene Kodierungen

**M Montageart**
1 Montage mit Abstandhalter (notwendig für Glasplatte)
2 Montage ohne Abstandhalter

*Weitere Optionen erhältlich. Ausführliche Daten, Montageanleitungen und Produktnummern unter*

INFO CLIC www.southco.com/AC

Alle Maße in Millimeter, falls nicht anders angegeben

southco CONNECT · CREATE · INNOVATE

# AC-40 Mehrpunkt Betätigungselement

## Griffhebel mit Drucktaste

**Darstellung mit eingebauter Auslösemechanik**

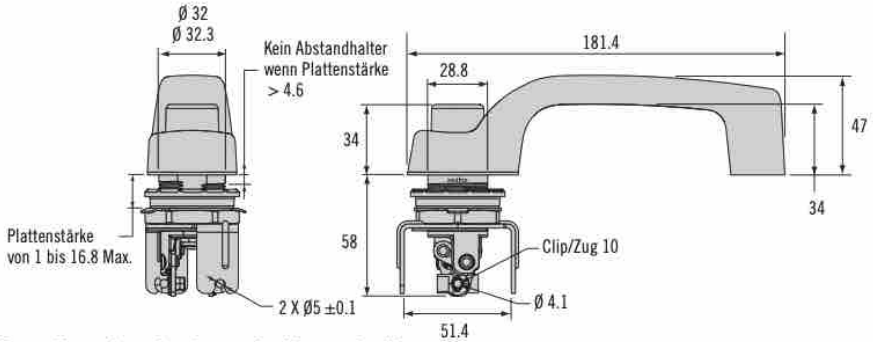


**Darstellung ohne eingebauter Auslösemechanik**

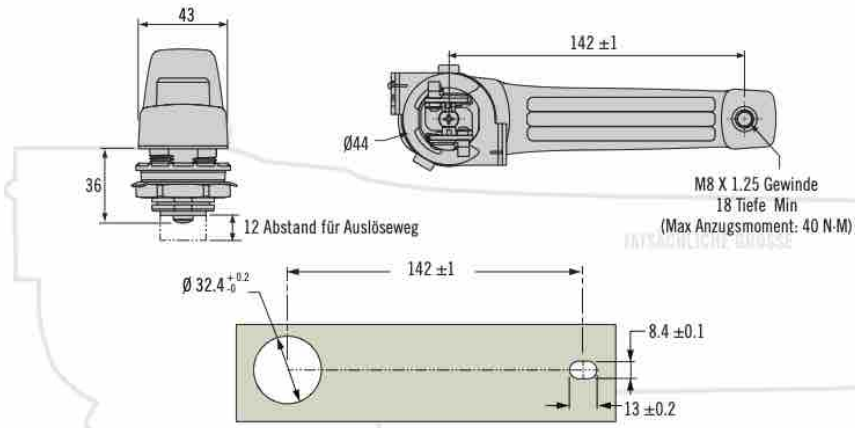


- **Einpunkt- oder Mehrpunkt-Betätigung möglich**
- **An Plattenstärke anpassbar**
- **Verschiedene Schlüsselcode-Optionen**
- **Ergonomischer Greifkomfort**

### Werkstoff und Oberfläche

Druckknopf: Nylon
Gehäuse: Zinkdruckguß oder Edelstahl
Zylinderschloss: Zinkdruckguß
Clip, Sicherungsscheibe, Niete: Edelstahl, passiviert

### Bestimmen der Produktnummer

**AC - 40 - E L M - H B - KC**

**E Endausführung**
- **1** Mit eingebautem Clip
- **3** Ohne eingebauten Clip

**H Werkstoff Griffhebel**
- **1** Glasfaserverstärktes Nylon schwarz mit Zinkgehäuseeinsatz
- **2** Glasfaserverstärktes Nylon schwarz mit Edelstahlgehäuseeinsatz

**B Werkstoff Druckknopf**
- **1** Nylon, schwarz

**L Schließoptionen**
- **0** Ohne Schloss
- **1** Wendeschlüssel (Keine Schlüssel - R001)
- **2** Wendeschlüssel (2 Schlüssel enthalten - R001)
- **3** Wendeschlüssel (Mehrere Schlüsselcodes - 2 Schlüssel enthalten)
- **4** Standardschlüssel (Keine Schlüssel - CH751)
- **5** Standardschlüssel (2 Schlüssel enthalten - CH751)
- **6** Standardschlüssel (Mehrere Schlüsselcodes - 2 Schlüssel enthalten)

**M Montageart**
- **1** Zug-Parallelmontage (oder kein Zug), mit Abstandhalter (erforderlich bei Glasplatte)
- **2** Zug-Parallelmontage (oder kein Zug), ohne Abstandhalter
- **3** Zug-Kreuzmontage mit Abstandhalter (erforderlich bei Glasplatte)
- **4** Zug-Kreuzmontage ohne Abstandhalter

**KC Schlüsselcode**
(Weglassen für Schließoptionen 1,2,4 and 5)
- **KD10** Verschiedene Kodierungen (10 codes)
- **MK10** Masterkodierung, verschiedene Kodierungen

southco®
CONNECT · CREATE · INNOVATE

Alle Maße in Millimeter, falls nicht anders angegeben

*Weitere Optionen erhältlich. Ausführliche Daten, Montageanleitungen und Produktnummern unter*

INFO CLIC

*www.southco.com/AC*

# **AC** Einpunkt Betätigungselement

## Knebelgriff

- **Aufliegende Montage**
- **Großzügiger Griff**
- **Zum Betätigen ziehen**

**Werkstoff und Oberfläche**

Gehäuse: PC/ABS, schwarz
Knebelgriff und Führung: glasfaserverstärktes Nylon, schwarz
Kunststoff-Muffe: Polyacetal, schwarz
Feder: Edelstahl, passiviert

**Produktnummer**

Siehe Tabelle

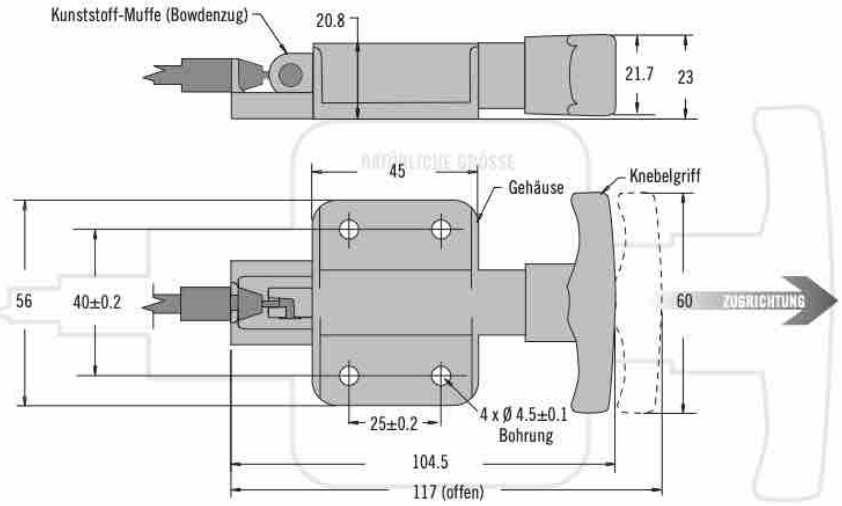


| Produktnummer |
|---|
| AC-60-101-11 |

# **AC** Einpunkt Betätigungselement

## Kunstoff-Griffplatte und -Gehäuse

- **Montage von der Frontseite**
- **Bündig**
- **Zwei Optionen für Bowdenzugführung**

**Werkstoff und Oberfläche**

Griffplatte und Gehäuse: glasfaserverstärktes Nylon, schwarz
Feder: Edelstahl, passiviert

**Produktnummer**

Siehe Tabelle

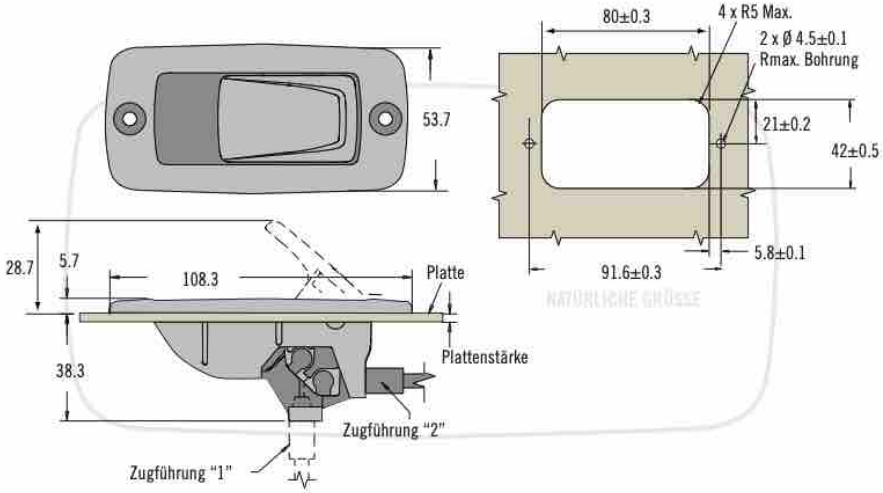


| Produktnummer |
|---|
| AC-70-101-11 |

| Zugrichtung | Plattenstärke | Zug |
|---|---|---|
| Führung "1" | 12.5 max. | 11.1 |
| Führung "2" | 16 max. | 13.2 |

*Weitere Optionen erhältlich. Ausführliche Daten, Montageanleitungen und Produktnummern unter*

INFO CLIC

Alle Maße in Millimeter, falls nicht anders angegeben

southco®
CONNECT · CREATE · INNOVATE

# **AC** Einpunkt Betätigungselement

## Druckknopf

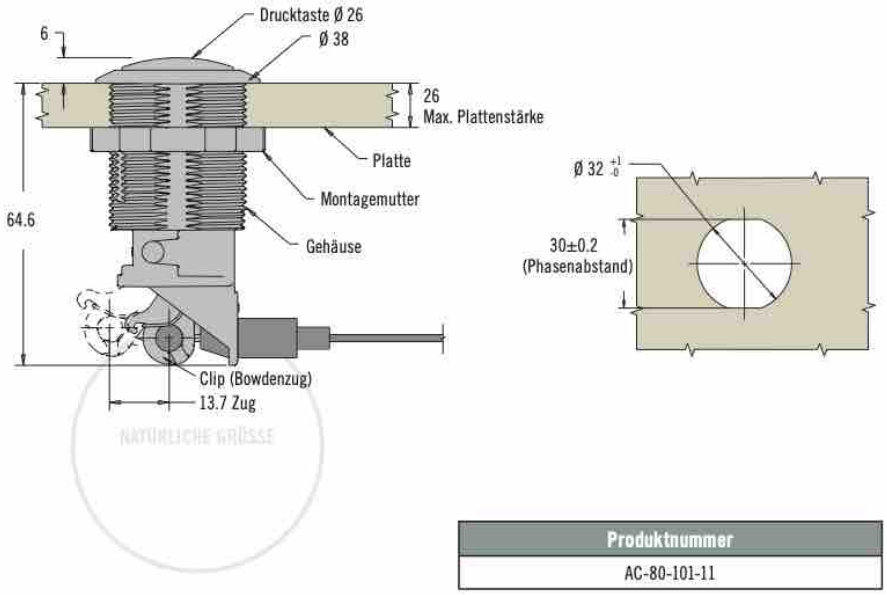


| Produktnummer |
|---|
| AC-80-101-11 |

- **Bündig**
- **Montageteile im Lieferumfang**

### Werkstoff und Oberfläche

Druckknopf und Gehäuse: PC/ABS, schwarz

Clip: glasfaserverstärktes Nylon, schwarz

Feder: Edelstahl, passiviert

### Produktnummer

Siehe Tabelle

# **AC** Einpunkt-Betätigungselement

## Aluminum-Griffplatte und -Gehäuse

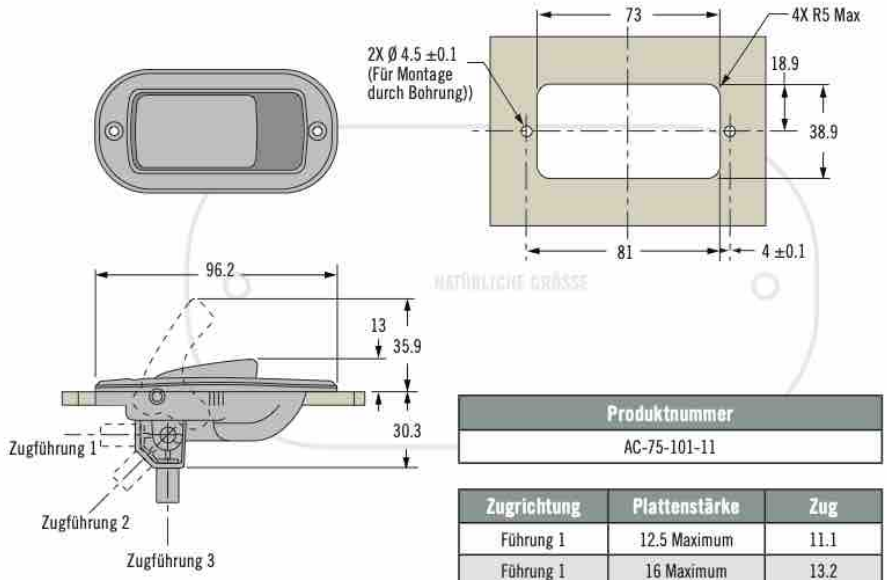


| Produktnummer |
|---|
| AC-75-101-11 |

| Zugrichtung | Plattenstärke | Zug |
|---|---|---|
| Führung 1 | 12.5 Maximum | 11.1 |
| Führung 1 | 16 Maximum | 13.2 |
| Führung 1 | 16 Maximum | 13.2 |

- **Montage von der Vorderseite**
- **Drei Montageoptionen für Bowdenzug**
- **Flaches Profil**
- **Robuster Werkstoff**

### Werkstoff und Oberfläche

Griffplatte und Gehäuse: Aluminium, schwarz pulverbeschichtet

### Hinweis

AC-75 kann nur Einschnürkopplung verwenden (Bowdenzug Typ 6 oder 7).

### Produktnummer

Siehe Tabelle

*Weitere Optionen erhältlich. Ausführliche Daten, Montageanleitungen und Produktnummern unter*

INFO CLIC *www.southco.com/AC*

southco® CONNECT · CREATE · INNOVATE

Alle Maße in Millimeter, falls nicht anders angegeben

# **AC-50** Einpunkt- Betätigungselement

## Griff mit Druckauslösung

- **Einpunkt-Betätigung**
- **Passt sich Rohrkonstruktionen oder abgerundeten Montageflächen an**

### Werkstoff und Oberfläche

Gehäuse, Griff: Glasfaserverstärktes Nylon, schwarz

### Hinweise zur Installation

Einbaudrehmoment der Montagemuttern max. 2 N•m (Senkkopfschrauben oder Nieten empfohlen)

### Griff mit Druckauslösung

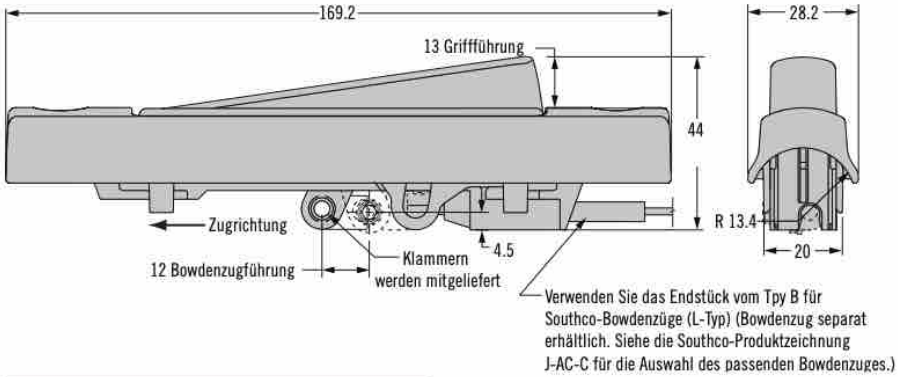


| Produktnummer |
|---|
| AC-50-101-11 |




### Montagemaße

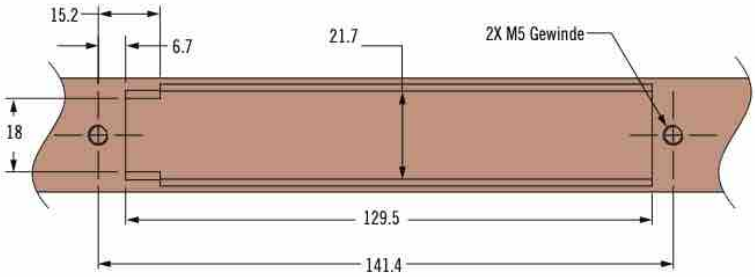


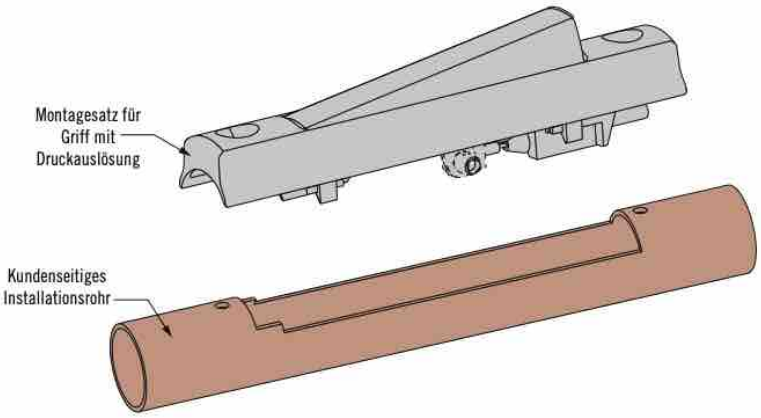


*Weitere Optionen erhältlich. Ausführliche Daten, Montageanleitungen und Produktnummern unter*

INFO CLIC *www.southco.com/AC*

Alle Maße in Millimeter, falls nicht anders angegeben

southco CONNECT · CREATE · INNOVATE

# **AC** Einpunkt- Betätigungselemente

## Edelstahl · Ausführung M1

**38mm Version**

Abbildung in natürlicher Größe

**50mm Version**

Abbildung in natürlicher Größe

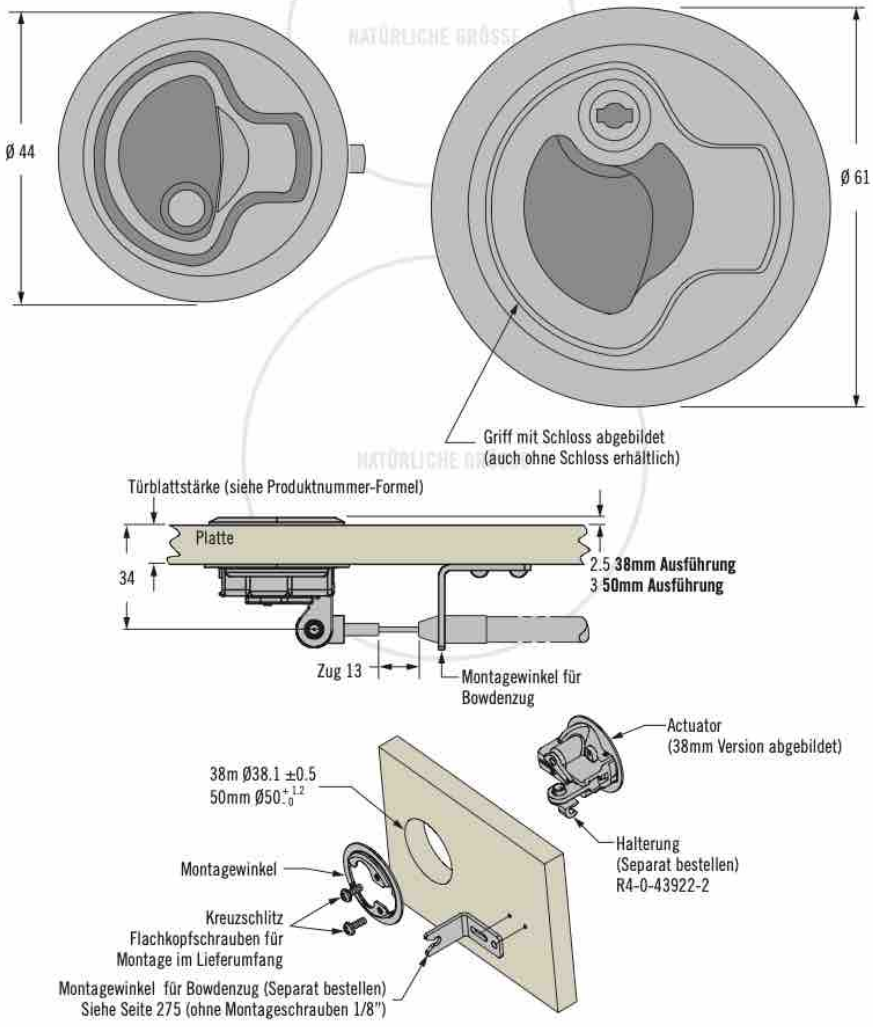


| Größen | Schließoptionen | Produktnummer | Türblattstärke | Montagewinkel für Bowdenzug |
|---|---|---|---|---|
| 38mm | Mit Schloss (2 Schlüssel geliefert) | AC-M1-15-41-8 | 9 mm | R4-0-50253-1 |
| | | | 12 mm | R4-0-50253-2 |
| | Ohne Schloss | AC-M1-15-61-8 | 9 mm | R4-0-50253-1 |
| | | | 12 mm | R4-0-50253-2 |
| 50mm | Mit Schloss (2 Schlüssel geliefert) | AC-M1-42-8 | 9 mm | R4-0-50253-1 |
| | | AC-M1-43-8 | 12 mm | R4-0-50253-2 |
| | Ohne Schloss | AC-M1-62-8 | 9 mm | R4-0-50253-1 |
| | | AC-M1-63-8 | 12 mm | R4-0-50253-2 |
| | Gleiche Schließung Code S008 | AC-M1-72-8 | 9 mm | R4-0-50253-1 |
| | | AC-M1-73-8 | 12 mm | R4-0-50253-2 |

southco®
CONNECT · CREATE · INNOVATE

Alle Maße in Millimeter, falls nicht anders angegeben

- **Praktische Einloch-Montage (rund)**
- **Abschließbare Ausführungen**
- **Erstklassige Oberfläche und Korrosionsbeständigkeit**

### Werkstoff und Oberfläche

Verschluss: Edelstahlguss 316, glanzpoliert
Distanzhülse: Nylon, schwarz
Andere Oberflächen auf Anfrage

### Festigkeitsrichtwerte

Max. statische Last: 545 N

### Zubehör (38mm Ausf.)

Distanzhülse : M1-510-96-1

1 Schlüssel im Lieferumfang, weitere Schlüssel unter Produktnummer M7-88-9121324-S

Installationsschrauben: M1-510-96-4

### Zubehör (50mm Ausf.)

Für Sicherungsoption 4 Schlüssel (1 Paar): Produktnummer M1-546

Für Sicherungsoption 7 Schlüssel mit Schutzkappe, Codierung S008 (1 Paar): Produktnummer M1-546-39-S008

### Bowdenzüge

Flexibler konfektionierter Bowdenzug aus seewasserfestem Edelstahl, der in anwendungsspezifischen Längen erhältlich ist.

*Weitere Optionen erhältlich. Ausführliche Daten, Montageanleitungen und Produktnummern unter*

INFO CLIC www.southco.com/AC

# 64 Schnappverschlüsse

## Öffnet durch Ziehen · Mit bündiger Griffplatte
## Mehrpunkt-Verriegelungen · "Groß"

- **Bündige Installation**
- **Verschiedene Montagearten**
- **Optionen mit und ohne Zylinderschloss**

### Werkstoff und Oberfläche

Edelstahl, poliert, Stahl, verzinkt oder schwarz pulverbeschichtet

### Zubehör

Standardschlüssel, nur Code CH751 (2 Schlüssel am Ring)
Produktnummer: PK-10-01

Schlüssel mit Schutzkappe, nur Code CH751 (2 Schlüssel am Ring)
Produktnummer: PK-10-01-05

### Hinweis

AC Bowdenzug muss für dieses Betätigungselement ein Ösen-Anschlussstück haben (Seite 272)

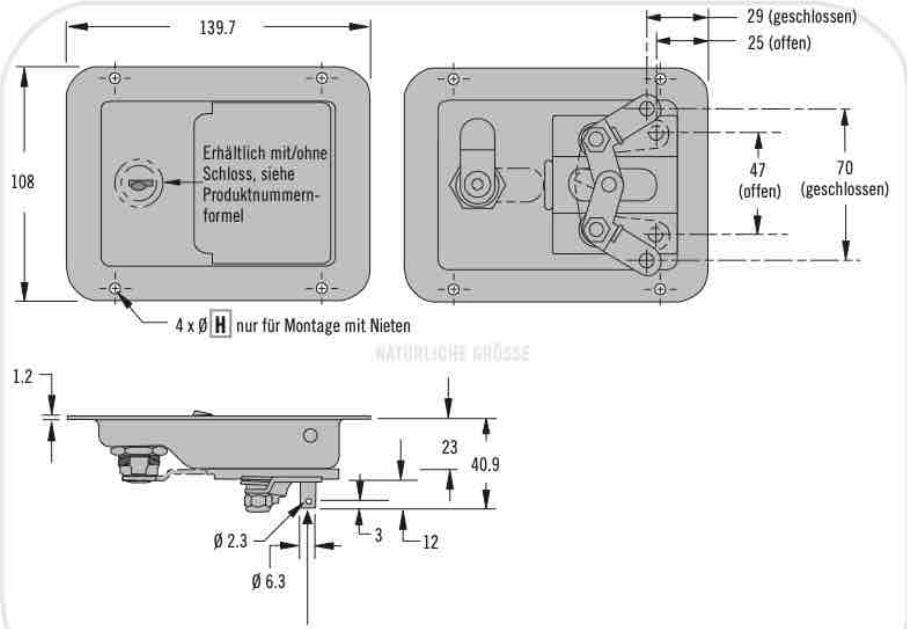


(2 PL) Bei Verwendung mit AC Bowdenzügen ist ein Ösen-Anschlussstück zu benutzen. Verwenden Sie einen Splint zur Sicherung des Endstücks (nicht im Lieferumfang).

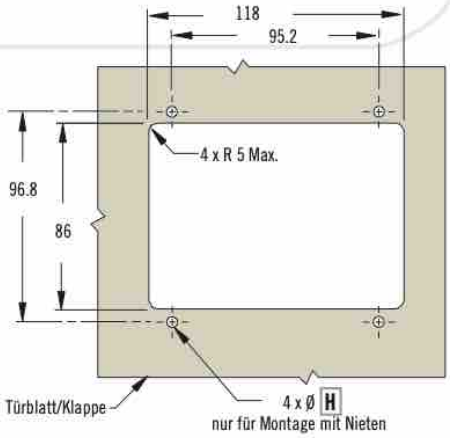


### Bestimmen der Produktnummer

**H Wanne (Montage)**
- **0** Schweißen
- **1** Nieten (Ø 4.9 Bohrung)
- **2** Nieten (Ø 5.2 Bohrung)

**M Werkstoff**
- **10** Stahl, verzinkt
- **20** Edelstahl, poliert
- **50** Stahl, schwarz pulverbeschichtet

**64 - 40 - 4 L H - M**

**L Zylinderschloss**
- **0** Ohne Schloss
- **1** Mit Schloss, nur Code CH751 (2 Schlüssel im Lieferumfang))

*Weitere Optionen erhältlich. Ausführliche Daten, Montageanleitungen und Produktnummern unter*

INFO CLIC *www.southco.com/64*

Alle Maße in Millimeter, falls nicht anders angegeben

southco CONNECT · CREATE · INNOVATE

# **AC** Kabelsplitter

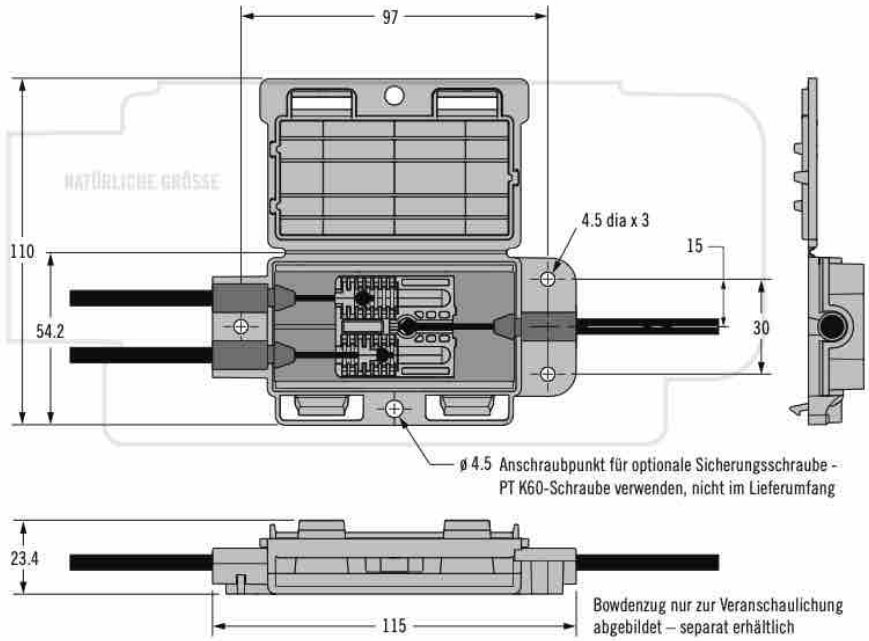


- **Ermöglicht einen Betätigungspunkt für zwei „Rotary"-Schnappriegelverschlüsse oder zwei Betätigungspunkte für einen „Rotary"-Schnappriegelverschluss**
- **Einstellbar zur zeitlichen Steuerung der Betätigungspunkte**
- **Kabelsplitter und Bowdenzug separat erhältlich**

**Werkstoff und Oberfläche**

Gehäuse: Schwarzes Polypropylen
Schieber: Schwarzes glasfaserverstärktes Nylon

Siehe Seite 272 und 273 für Kabelendstücke und Kabeltyp

**Zustand bei Lieferung**

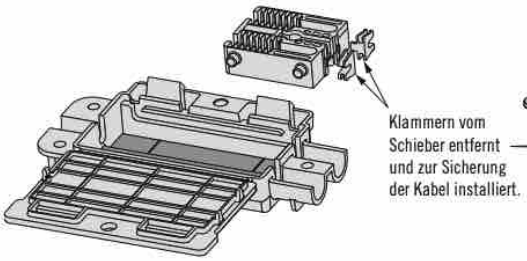


**Nach Montage durch den Kunden**

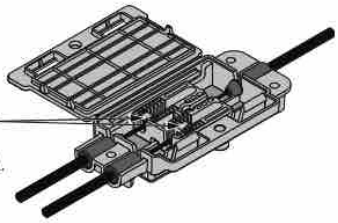

**Ein Betätigungspunkt für zwei „Rotary"-Schnapp riegelverschlüsse**

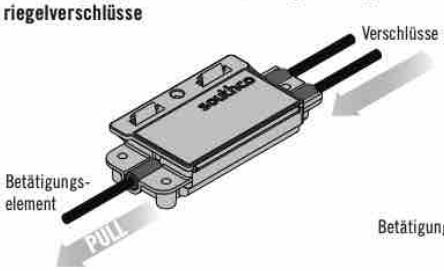


**Zwei Betätigungspunkte für einen „Rotary"-Schnapp riegelverschluss**

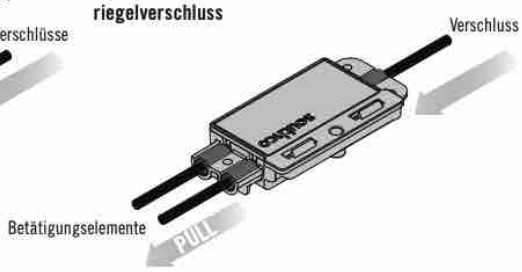


| Produktnummer |
|---|
| AC-05-301-11 |

*Weitere Optionen erhältlich. Ausführliche Daten, Montageanleitungen und Produktnummern unter*

INFO CLIC *www.southco.com/AC*

southco® CONNECT · CREATE · INNOVATE

Alle Maße in Millimeter, falls nicht anders angegeben

# AC Bowdenzüge

## Bowdenzug – Komponenten

- **Betätigungselemente mit „Rotary"-Verschlüssen verbinden**
- **Standardangebot an Bowdenzug-Komponenten**

### Werkstoff und Oberfläche

Kabel: Edelstahl

Beschichtung: Acetal

Ummantelung: Polypropylene

### Bestimmen der Produktnummer für Bowdenzug-Komponenten

**AC - C A R S - Y - L - TTT**

**A** Betätigungselement - Ausführung des Anschlussstücks
(Siehe Tabelle Betätigungselement unten)

**S** Feder-Optionen (nur für „Rotary"-Seite)
**0** Ohne Feder
**1** Mit Feder

**R** „Rotary"-Verschluss
- Ausführung des Anschlussstücks
(Siehe Tabelle "Rotary"-Verschlüsse unten)

**Y** Ausführung Bowdenzug
(Siehe nächste Seite, Ausführungen 1 - 7)
Beim Kabeltyp 1 oder 2 bitte die Endung -048 der Teilenummer auslassen

**L** Länge des Bowdenzugs (mm)
Länge in mm wird auf der nächsten Seite definiert
Muss 4 Ziffern sein
Beispiel: 250mm, L = 0250

**Ausführung des Anschlussstücks**

| Trommel-Anschlussstück | | L-Anschlussstück | | Z-Anschlussstück | | Ösen-Anschlussstück | | Kugel-Anschlussstück | | Gewinde-Anschlussstück | | Blankes Kabel | |
|---|---|---|---|---|---|---|---|---|---|---|---|---|---|
| A & R | Werkstoff | A & R | Werkstoff | A & R | Werkstoff | A & R | Werkstoff | A & R | Werkstoff | A & R | Thread | A & R | Werkstoff |
| A | Zinkdruck-guss | B | Beschichteter Stahl | C | Beschichteter Stahl | D | Edelstahl | H | Edelstahl | E | M4 | 0 | Edelstahl |
| J | Edelstahl | K | Edelstahl | | | | | | | F | 8-32 | | |

**Betätigungselement**

| | | | | | |
|---|---|---|---|---|---|
| Einpunkt | AC-60 Seite 268 | Trommel-Anschlussstück | Mehrpunkt | AC-10* Seite 264 | L-Anschlussstück |
| | AC-70 Seite 268 | | | AC-30 Seite 266 | |
| | AC-80 Seite 269 | | | AC-40 Seite 267 | |
| | AC-75* Seite 269 | | | R3-20 Seite 238 | |
| | AC-M1 Seite 271 | L-Anschlussstück | | 64-40 Seite 250 | Ösen-Anschlussstück |
| | | | | | Blankes Kabel |
| | | | | E5 Seite 128 | Blankes Kabel |

*AC- 10 und AC-75 kann nur Bowdenzug Typ 6 oder 7 verwenden

**„Rotary"-Verschlüsse**

| | | | | | |
|---|---|---|---|---|---|
| Nicht FMVSS-konform | R4-10 Seite 256-259 | L-Anschlussstück | Elektronischer Verschluss | R4-EM Seite 30 | Kugel-Anschlussstück |
| | R4-20 Seite 262 | | | R4-EM Seite 32 | |
| FMVSS-konform | R4-30 Seite 260-261 | | | R4-EM Seite 28 | |
| | R4-30 Seite 260-261 | | | EM-05 Seite 40 | |

*Weitere Optionen erhältlich. Ausführliche Daten, Montageanleitungen und Produktnummern unter*

INFO CLIC www.southco.com/AC

Alle Maße in Millimeter, falls nicht anders angegeben

southco CONNECT · CREATE · INNOVATE

## Bowdenzug-Komponente [Y] Bowdenzugtyp [L] Bowdenzuglänge

[Y] = 1

**Typ 1 - Blankes Kabel (P/N AC-CAB0-1-[L] wie abgebildet)**

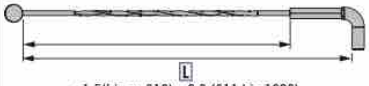

[L]
±1.5(bis zu 610) ±2.3 (611 bis 1220)
±3.2 (1221 bis 2540) ±4 (über 2540)

[Y] = 2

**Typ 2 - Beschichtetes Kabel (P/N AC-CAB0-2-[L] wie abgebildet)**

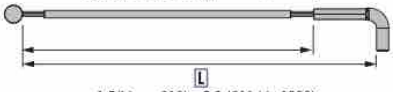

[L]
±1.5(bis zu 610) ±2.3 (611 bis 1220)
±3.2 (1221 bis 2540) ±4 (über 2540)

[Y] = 3

**Typ 3 – Ummanteltes Kabel mit Endkopplung-Halterung (mit Feder abgebildet) (P/N AC-CBB1-3-[L]-048 wie abgebildet)**

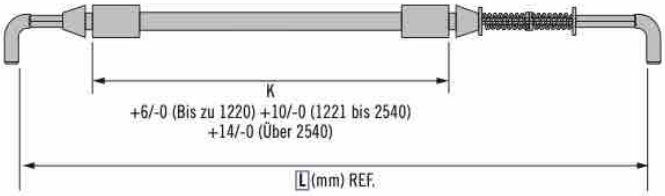


[Y] = 4

**Typ 4 – Ummanteltes Kabel mit Einrast- und Gewinde-Halterung (P/N AC-COH0-4-[L]-048 wie abgebildet)**

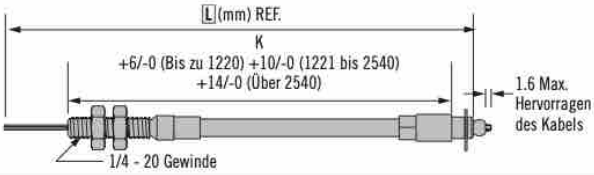


[Y] = 5

**Typ 5 – Ummanteltes Kabel mit Einrast- und Endkopplung-Halterung (P/N AC-CAH0-5-[L]-048 wie abgebildet)**

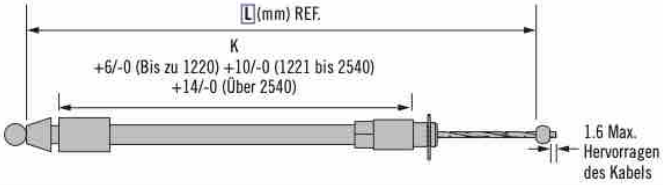


[Y] = 6

**Typ 6 - Ummanteltes Kabel mit Einschnürkopplung- und Gewinde-Halterung (P/N AC-CAC1-6-[L]-048 wie abgebildet)**

**AC- 10 und AC-75 kann nur Kugelanschluss verwenden*

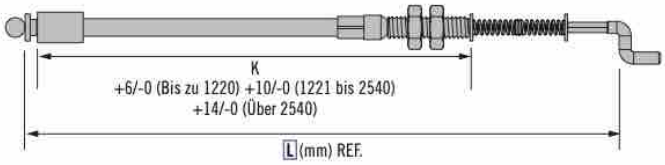


[Y] = 7

**Typ 7 – Ummanteltes Kabel mit Einschnürkopplung- und Endkopplung-Halterung (P/N AC-CAB1-7-[L]-048 wie abgebildet)**

**AC- 10 und AC-75 kann nur Kugelanschluss verwenden*

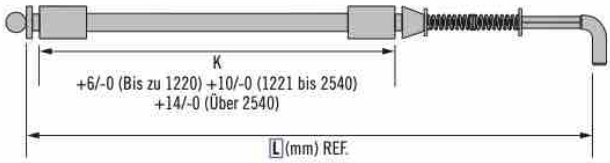


- **Vollständige Produktspezifikationen für Bowdenzug-Komponenten finden Sie in der Produktzeichnung J-AC-C**

### Hinweis

Minimale Bowdenzuglänge = 115 mm

Die Entfernung zwischen dem Punkt, an dem die Halterung des Kabels in den Bowdenzug einrastet, und dem Einrastpunkt des „Rotary"-Verschlusses ist in verschiedenen Längen erhältlich. Bei Rückfragen wenden Sie sich bitte an Southco.

*Weitere Optionen erhältlich. Ausführliche Daten, Montageanleitungen und Produktnummern unter*

INFO CLIC *www.southco.com/AC*



Alle Maße in Millimeter, falls nicht anders angegeben

# AC Bowdenzüge

## Bowdenzug - Zubehör

**S Feder-Optionen (Nur auf der „Rotary"-Seite)**

**0** Ohne Feder
**1** Mit Feder

**0** Ohne Feder

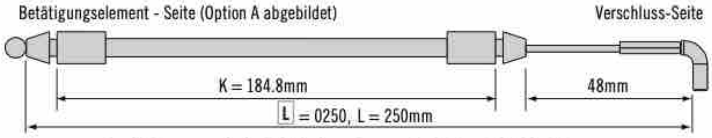


**Produktnummerbeispiel für Bowdenzug: AC-CAB0-3-0250-048**

**1** Mit Feder

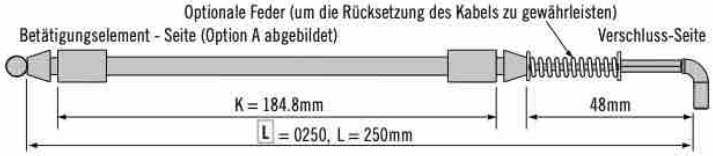


**Produktnummerbeispiel für Bowdenzug: AC-CAB1-3-0250-048**

*Weitere Optionen erhältlich. Ausführliche Daten, Montageanleitungen und Produktnummern unter*

INFO CLIC *www.southco.com/AC*

Alle Maße in Millimeter, falls nicht anders angegeben

southco
CONNECT · CREATE · INNOVATE

## Halterung

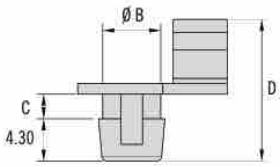

| Verschluss-Serie | Auslöser Typ | Produkt-nummer | Farbe | B | C | D | E | Auslöser Lochdurch-messer | Auslöser Platten-stärke |
|---|---|---|---|---|---|---|---|---|---|
| R4-05 | Unterseite | R4-0-60784 | Beige | 5.9 | 3.5 | 16.4 | 2.8 | 6.4 | 3 |
| R4-10 | Rechtwinklig In Reihe 2-Punkt | R4-0-43922 | Schwarz | 5.9 | 2.5 | 14.4 | 4.3 | 6.3 | 2 |
| | | R4-0-43922-3 | Rot | | | | | | |
| | Unterseite / Oben | R4-0-43922-2 | Schwarz | 5.9 | 4.5 | 16.4 | 4.3 | 6.3 | 4 |
| | Doppelauslöser | R4-0-43922 | Schwarz | 5.9 | 2.5 | 14.4 | 4.3 | 6.3 | 2 |
| | | R4-0-43922-3 | Rot | | | | | | |
| | | R4-0-43922-2 | Schwarz | 5.9 | 4.5 | 16.4 | 4.3 | 6.3 | 4 |
| R4-30 | Rechtwinklig 2-Punkt | R4-0-43922 | Schwarz | 5.9 | 2.5 | 14.4 | 4.3 | 6.3 | 2 |
| | | R4-0-43922-3 | Rot | | | | | | |
| | Unterseite | R4-0-43922-2 | Schwarz | 5.9 | 4.5 | 16.4 | 4.3 | 6.3 | 4 |
| R4-20 | Unterseite | R4-0-43922-1 | Weiß | 6.3 | 4.5 | 16.4 | 4.3 | 6.7 | 4 |
| R4-50 | Rechtwinklig | | | | | | | | |

## Montagewinkel für Bowdenzug

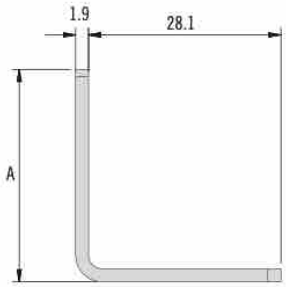


| Produktnummer | A |
|---|---|
| R4-0-50253-1 | 31 |
| R4-0-50253-2 | 28 |
| R4-0-50253-3 | 19 |

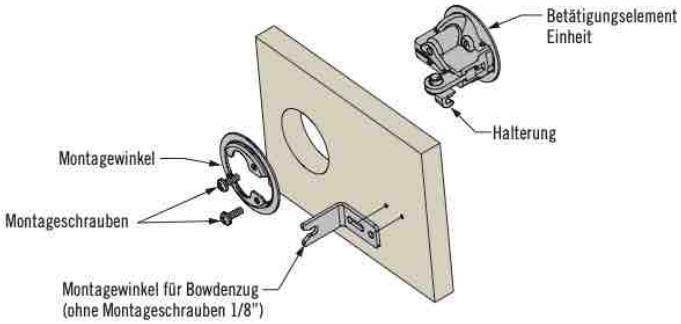


- **Zur Verwendung mit ø 4-Schließstange oder Southco Bowdenzug**

### Werkstoff und Oberfläche

Halterung: Acetal
Winkel: Stahl

### Produktnummer

Siehe Tabelle

*Weitere Optionen erhältlich. Ausführliche Daten, Montageanleitungen und Produktnummern unter*

INFO CLIC *www.southco.com/C3*

southco® CONNECT · CREATE · INNOVATE

Alle Maße in Millimeter, falls nicht anders angegeben